L'OCCHIO MAGICO

Del gruppo Piemonte/Valle d'Aosta

Note tecniche : n° 03 Ottobre 2013

Informazioni di servizio su Radioricevitori.

Bollettini tecnici Philips
Potenziometri – commutatori – percorso delle funicelle per gli indici di sintonia, in alcuni dei ricevitori anni 20-30-40

Le tabelle allegate facendo riferimento alle sigle del modelli PHILIPS , descrivono le caratteristiche dei potenziometri montati, i collegamenti dei commutatori ed il percorso delle funicelle che muovono l'indice di sintonia.

Copyright Mauro Riello

Tableau des Potentiomètres

UTILISES DANS LES POSTES PHILIPS AVEC INDICATION DU N° DE CODE D'ORIGINE ET

DU N° DE CODE DE REMPLACEMENT

-:-:-:-:-:-:-:-

Un grand nombre de potentiomètres montés à l'origine sur les appareils en service ont été remplacés par un nouveau modèle.

Pour faciliter vos recherches et l'établissement de vos commandes, nous vous indiquons dans le tableau ci-dessous les potentiomètres dont l'exécution a été modifiée avec le N° de code figurant sur les documentations-Service et le N° de code de remplacement sous la référence duquel vous pourrez les obten

Type d'appareil	Valeur	Ancien N° de Code	Nouveau N° de Co
52I.A	0,5	28.808.6I0	49.470.300 ou FK.808.540
52I.U	0,5	28.808.6I0	49.470.300 ou FK.808.540
522.A	0,5	28.808.6I0	49.470.300 ou FK.808.540
522.A	50.000	28.808.290	49.472.220
522.U	0,5	28.808.6I0	49.470.300 ou FK.808.540
522.U	50.000	28.808.290	49.472.220
572.A	0,5	28.808.5I0	28.8I0.I40
572.A	50.000	28.808.290	49.472.220
638.A	0,5	28.808.6I0	49.470.300 ou FK.808.540
638.A	50.000	28.808.290	49.472.220

Copyright Mauro Riello

638.U	0,5	28.808.6I0	49.470.3C FK.808.54
638.U	50.000	28.808.290	49.472.2
640.A	0,5	28.808.6I0	49.470.3C FK.808.5
640.A	50.000	28.808.290	49.472.22
24I.B	0,5	28.808.03I	49.500.I FK.808.52
5I0.A	0,5	28.808.6I0	49.470.3 FK.808.5
5I0.U	0,5	28.808.6I0	49.470.3 FK.808.5
520.A	0,5	28.808.6I0	49.470.3 FK.808.5
520.U	0,5	28.808.6I0	49.470.3 FK.808.
525.A	0,5	28.808.6I0	49.470.3 FK.808.
525.A	50.000	28.808.290	49.472.2
525.U	0,5	28.808.6I0	49.470. FK.808.5
525.U	50.000	28.808.290	49.472.
526.A	0,5	28.808.6I0	49.470.3 FK.808.
526.A	50.000	28.808.290	49.472.2
526.U	0,5	28.808.6I0	49.470. FK.808.5
526.U	50.000	28.808.290	49.472.
535.A	0,5	28.809.200	49.500. FK.808.
535.A	50.000	28.809.360	49.472.
535.U	0,5	28.809.200	49.500. FK.808.

535.U	50.000	28.809.360	49.472.220
536.A	0,5	28.809.200	49.500.IIO ou FK.808.520
536.A	0,5	28.8I0.620	49.472.220
637.A	0,5	28.808.6I0	49.470.300 ou FK.808.520
637.A	50.000	28.808.290	49.472.220
637.U	0,5	28.808.6I0	49.470.300 ou FK.808.520
637.U	50.000	28.808.290	49.472.220
738.B	0,5	28.808.6I0	49.470.300 ou FK.808.520
738.B	50.000	28.808.290	49.472.220
V.4.A	0,5	28.8II.470	FK.500.980
V.4.U	0,5	28.8II.470	FK.500.980
245.B	0,5	28.808.030	49.500.IIO ou FK.808.520
456.A	0,5	28.8II.28I	49.500.IIO ou FK.808.520
456.A	50.000	28.8II.02I	49.50I.050
537.A	0,5	28.809.200	49.500.IIO ou FK.808.520
537.A	50.000	28.809.360	49.472.220
537.U	0,5	28.809.200	49.500.IIO ou FK.808.520
537.U	50.000	28.809.360	49.472.220
582.A	0,5	28.808.6I0	49.470.300 ou FK.808.540
582.U	0,5	28.808.6I0	49.470.300 ou FK.808.540
695.A	0,5	28.8II.260	49.470.300 ou FK.808.540
695.A	5,	28.8II.490	49.472.460

Copyright Mauro Riello

24-12-96

Collegamenti resistato "PROSCIUTTO"

PHILIPS

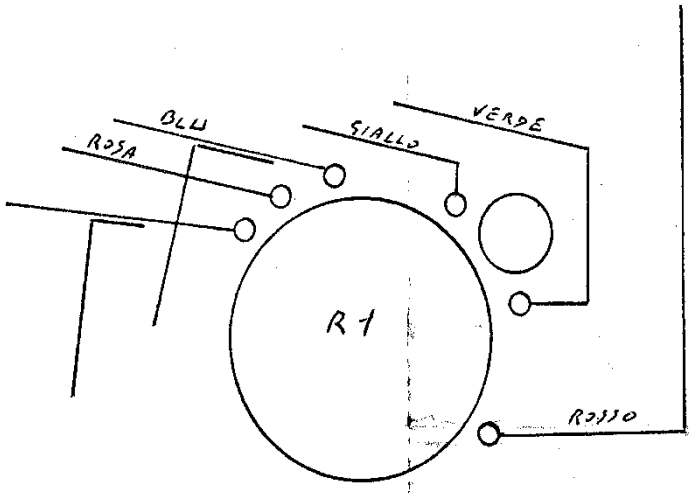

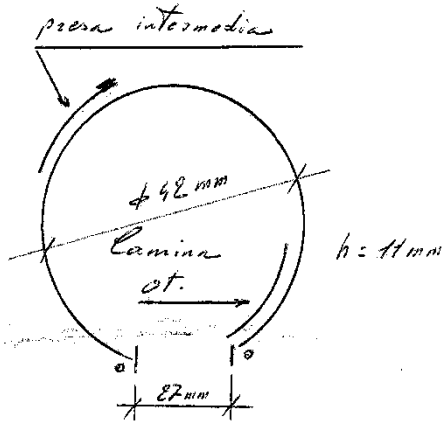

= $\pi d = \pi \cdot 42 = 131,88$ mm = 132 − 27 = 105 mm (lungh di R1)

105 × 2 = 210 mm filo resistivo ϕ mm 0,16 ≅ 50 spire × cm (0,18 reale ≅ 41 spire × cm)

in 210 mm = 21 cm si hanno (21 × 50) = 1050 spire (21 × 41 = 861 spire)

1 spira = 22 mm 1050 spire × 22 mm = 23100 mm = 23,10 mt di filo resistivo (35,5 18,942 670,54 Ω 18942 mm 18,942 mt)

Ω/mt = 64,9 × 23,10 = 1499,19 Ω (~ 670 ÷ 200 Ω)

spaziando le spire si otterrà una R1 di ~ 1800 Ω

(100) spire = 23 mm + (100) + (100) + (80) = 380 spire = 317 Ω

Copyright Mauro Riello

V.6.A	0,5	28.8II.470	FK.500.980
V.6.U	0,5	28.8II.470	FK.500.980
46I.A	0,35 ou 0,5	28.8I4.6I0 28.8I4.550	49.500.550 49.500.II0 ou FK.808.520
46I.A	50.000	28.8I2.500	49.470.0II
46I.U	0,35 ou 0,5	28.8I4.600 28.8I4.550	49.500.550 49.500.II0 ou FK.808.520
43I.U	50.000	28.8I2.500	49.470.0II
667.A	0,35 ou 0,5	28.8I4.580	49.500.II0 ou FK.808.520
667.A	2 x 0,3	28.8I6.000	49.472.530
697.B	50.000	28.8II.02I	49.50I.050
2I5.A	0,5	28.8I4.550	49.500.500
260.B	0,5	49.470.030	49.470.300
470.A	0,5	49.500.0I0	49.500.II0 ou FK.808.520
470.A	50.000	49.47I.000	49.470.0II
470.U	0,5	49.500.0I0	49.500.II0 ou FK.808.520
470.U	50.000	49.47I.000	49.470.0II
555.A	0,5	49.500.0I0	49.500.II0 ou FK.808.520
555.A	50.000	49.47I.000	49.470.300
628.B	0,5	28.8I4.8I0	49.500.II0
628.B	2 x 0,3	28.8I2.580	49.470.I20
660.A	0,65+ 50.000	49.500.040	49.500.I20
753.A	0,38+ 70.000	49.470.520	49.470.560
753.A	2 x 0,3	49.470.500	49.472.530
258.V	0,5	49.470.080	49.470.300

Copyright Mauro Riello

Nous récapitulons également ci-dessous, avec le type d'appareil, les potentiomètres dont la fabrication n'a pas été modifiée :

Type d'appareil	Valeur	N° de Code
696.B	0,5	28.8II.560
696.B	2,5	28.8II.620
796.A	0,5	28.8I0.970
796.A	5	28.8II.430
898.A	0,5	28.8I0.970
898.A	5	28.8II.5I0
898.A	5	28.8II.430
247.B	0,5	28.8II.460
697.B	0,5	28.8I5.5I0
750.A	0,35 ou 0,5	28.8I8.290 28.8I8.200
750.A	2x 0,3	28.8I8.2I0
890.A	0,28 + 70.000	28.8I8.360
890.A	2x 0,3	28.8I8.2I0
890.A	3500	28.8I8.300
2I5.U	0,5	49.500.500
225.B	I	28.8I4.820
660.A	50.000	49.470.0I0
752.B	0,5	49.50I.000
752.B	50.000	49.472.000
850.A	0,28 + 70.000	49.470.520
850.A	0,3 + 0,3	49.470.020
A.2.A/N	0,5	FK.500.060
206.A	0,5	49.500.II0
228.B	I	49.500.080

R. 667/5

480/A	0,65 + 50.000	49.500.I20
480.A	50.000	49.500.8II
480.L	0,65 + 50.000	49.500.I20
480.L	50.000	49.500.8I0
629.B	0,5	49.500.II0
629.B	2 x 0,3	49.470.I20
635.V	0,65 + 0,2	49.500.I90
635.V	2 x 0,3	49.470.390
680.A	0,65 + 50.000	49.500.I20
680.A	50.000	49.500.80I
680.L	0,65 + 50.000	49.500.I20
680.L	50.000	49.500.80I
735.A	0,65 + 50.000	49.500.I20
735.A	50.000	49.500.80I
735.L	0,65 + 50.000	49.500.I90
735.L	50.000	49.500.800
855.X	0,65 + 0,2	49.500.I90
855.X	50.000	49.500.80I
895.X	0,28 + 70.000	49.500.090
895.X	50.000	49.500.80I
A.4.U	0,5	FK.500.060
A.42.U	0,5	FK.80I.890
A.43.U	0,5	FK.80I.890
A.44.U	0,5	FK.802.380
A.I02	0,5	FK.800.I80
A.446	0,64 + 60.000	FK.50I.090
A.446	50.000	FK.50I.II0

R. 667/5

Copyright Mauro Riello

PHILIPS SERVICE Central	CONCERNE : **Blocs d'accord**	DIV : 4112-1	
		RM/MMB 10.05.49	IS. 487

Beaucoup de réparateurs se trouvent en difficulté lors de la réparation de la partie haute-fréquence d'un récepteur, lorsque celui-ci est équipé d'un « bloc d'accord ». Afin de faciliter leur tâche, nous avons groupé en une rétrospective les différents blocs d'accord équipant nos appareils.

Les dessins représentent les blocs vus du côté câblage. Les paillettes dessinées sont celles qui apparaissent à l'extérieur, celles figurées par un trait pointillé sont à l'intérieur du bloc, les différentes bobines ainsi que les condensateurs et résistances placés à l'intérieur sont représentés schématiquement, les connexions intérieures sont en traits maigres.

Les connexions extérieures existant sur le bloc, tel qu'il est livré, sont en traits gras, les condensateurs ou résistances extérieurs l'équipant sont dessinés.

Chaque bloc est représenté en position OC (ceux ne possédant pas cette gamme sont représentés en PO).

Deux tableaux figurent ci-dessous, l'un classé par appareil, permettant de trouver le ou les numéros de code du bloc l'équipant, la figure et la page où vous trouverez son branchement ; l'autre classé par numéro de code des blocs vous permettra de trouver, si vous avez un bloc de ce numéro en stock, les appareils pour lesquels il peut convenir ainsi que la figure vous indiquant ses connexions intérieures et son branchement (indiqué par des flèches).

Nous espérons que ces quelques pages rendront un grand service aux réparateurs et faciliteront ainsi leur tâche.

APPAREILS

APPAREIL	BLOCS	FIGURE	PAGE
A 42 U	FK 801 80	1	2
A 43 U	FK 802 53	2	2
A 43 UB	FK 805 50	3	3
—	FK 807 74	3	3
—	FK 809 85	3	3
—	FK 809 86	3	3
A 44 U	FK 802 53	2	2
—	FK 803 56	2	2
A 48 U	FK 804 89	4	3
—	FK 807 12	4	3
A 49 A	FK 806 01	5	4
—	FK 807 70	5	4
A 52 A/U	FK 807 73	6	4
A 53 A	FK 803 96	7	5
—	FK 809 62	7	5
A 60 A	FK 803 96	7	5
—	FK 809 62	7	5
A 443 U	FK 811 36	8	5
A 446 A	FK 800 79	9	6
—	FK 803 49	9	6
A 448 U	FK 810 80	10	6
—	FK 812 18	10	6
A 449 A	FK 806 01	5	4
—	FK 807 70	5	4
A 460 A	FK 803 96	7	5
—	FK 809 62	7	5

BLOCS D'ACCORD

BLOCS	APPAREIL	FIGURE	PAGE
FK 800 79	A 446 A	9	6
FK 801 80	A 42 U	1	2
FK 802 53	A 43 U	2	2
—	A 44 U	2	2
FK 803 49	A 446 A	9	6
FK 803 56	A 44 U	2	2
FK 803 96	A 53 A	7	5
—	A 60 A	7	5
—	A 460 A	7	5
FK 804 89	A 48 U	4	3
FK 805 50	A 43 UB	3	3
FK 806 01	A 49 A	5	4
—	A 449 A	5	4
FK 807 12	A 48 U	4	3
FK 807 70	A 49 A	5	4
—	A 449 A	5	4
FK 807 73	A 52 A/U	6	4
FK 807 74	A 43 UB	3	3
FK 809 62	A 53 A	7	5
—	A 60 A	7	5
—	A 460 A	7	5
FK 809 85	A 43 UB	3	3
FK 809 86	A 43 UB	3	3
FK 810 80	A 448 U	10	6
FK 811 36	A 443 U	8	5
FK 812 18	A 448 U	10	6

Copyright Mauro Riello

DIV : 4112-1	CONCERNE :	PHILIPS
2/6 — IS : 487	**Blocs d'accord**	SERVICE Central

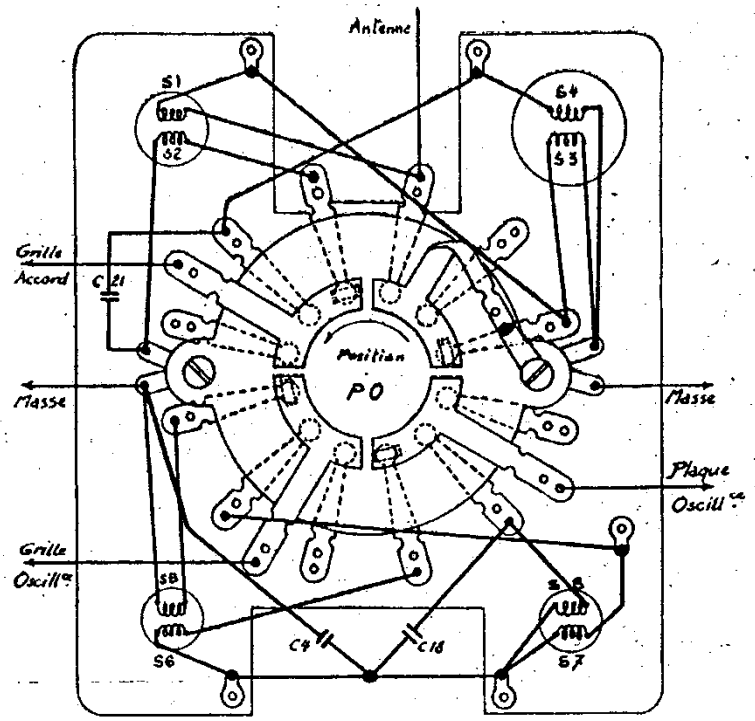

FIGURE 1 — APPAREIL : A 42 U

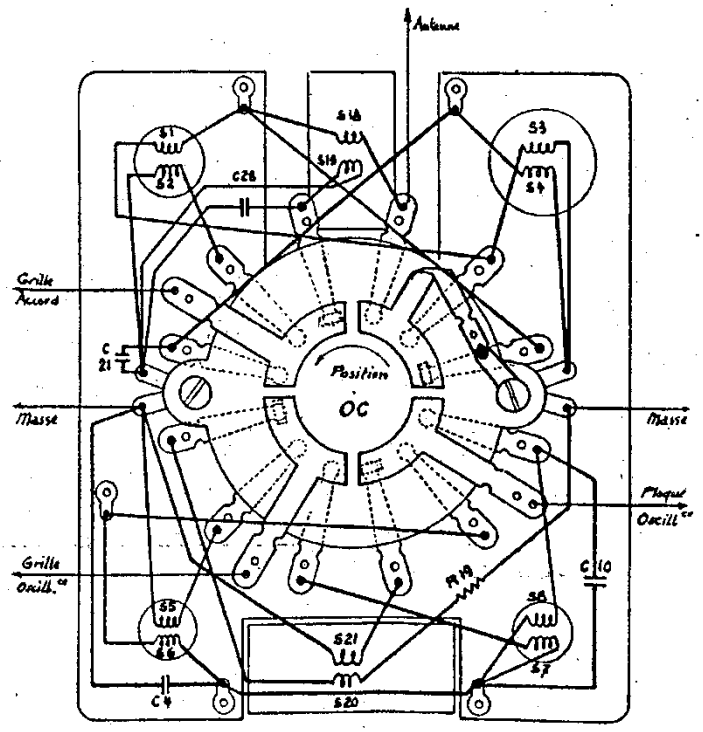

FIGURE 2 — APPAREILS : A 43 U — A 44 U

PHILIPS SERVICE Central	CONCERNE : **Blocs d'accord**	DIV : 4112-1	
		IS : 487	3/6

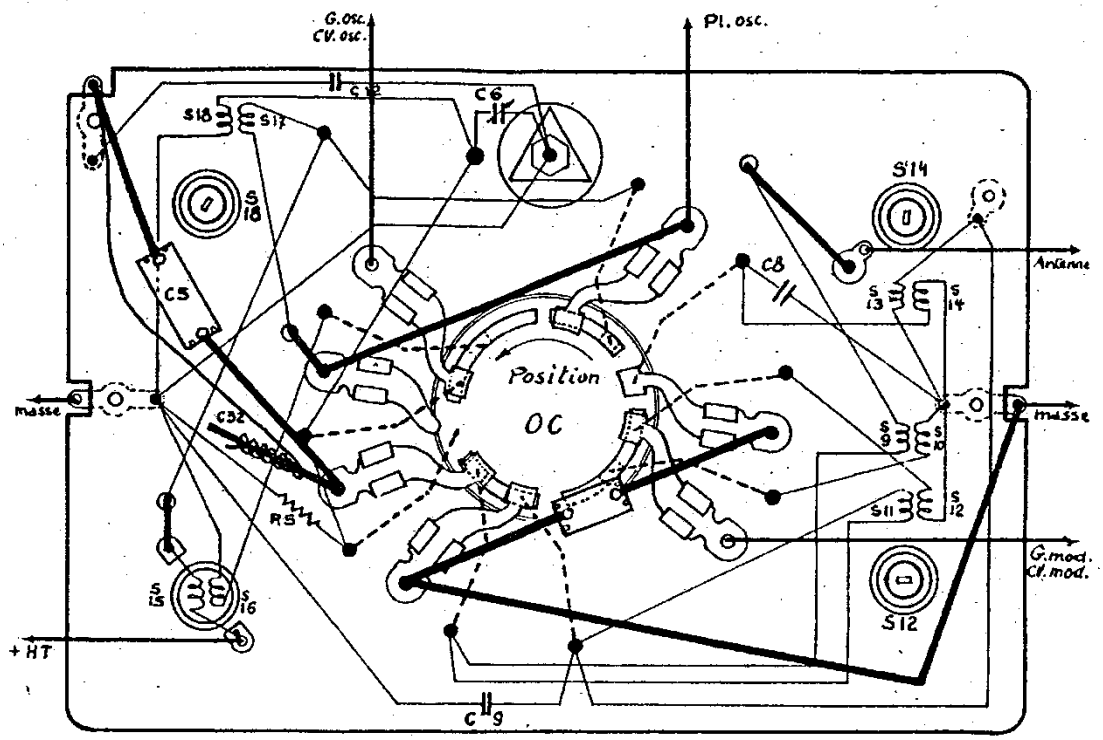

FIGURE 3 APPAREIL : A 43 U B

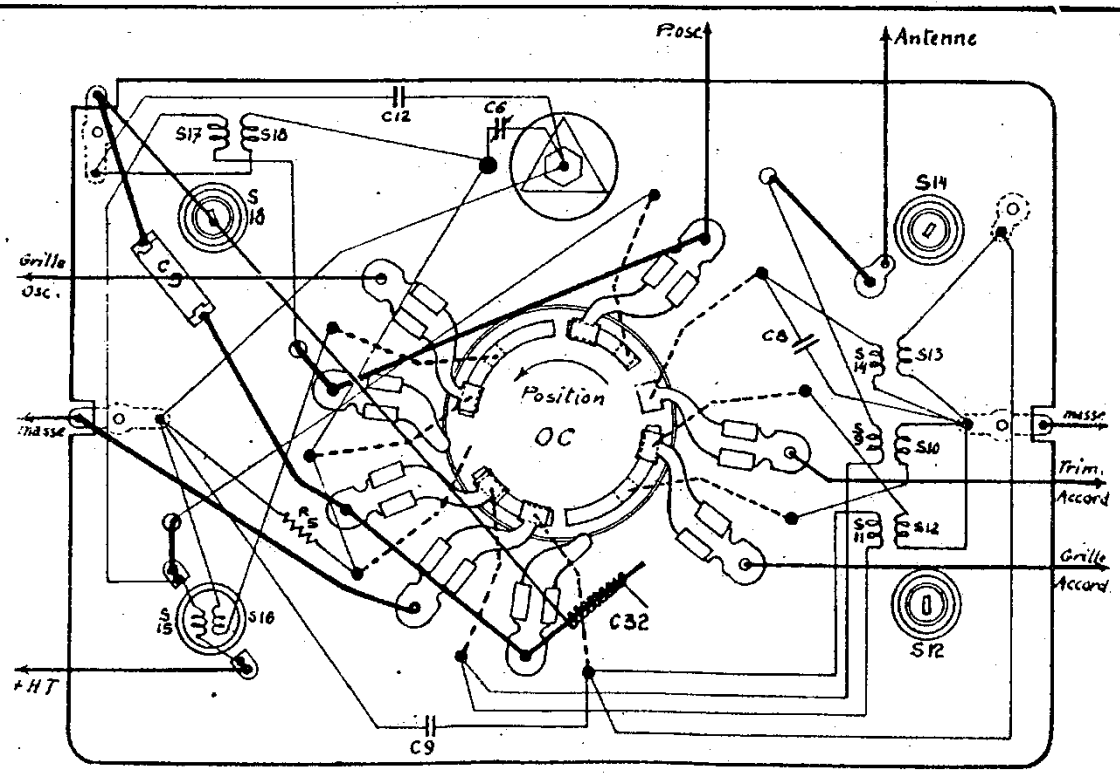

FIGURE 4 APPAREIL : A 48 U

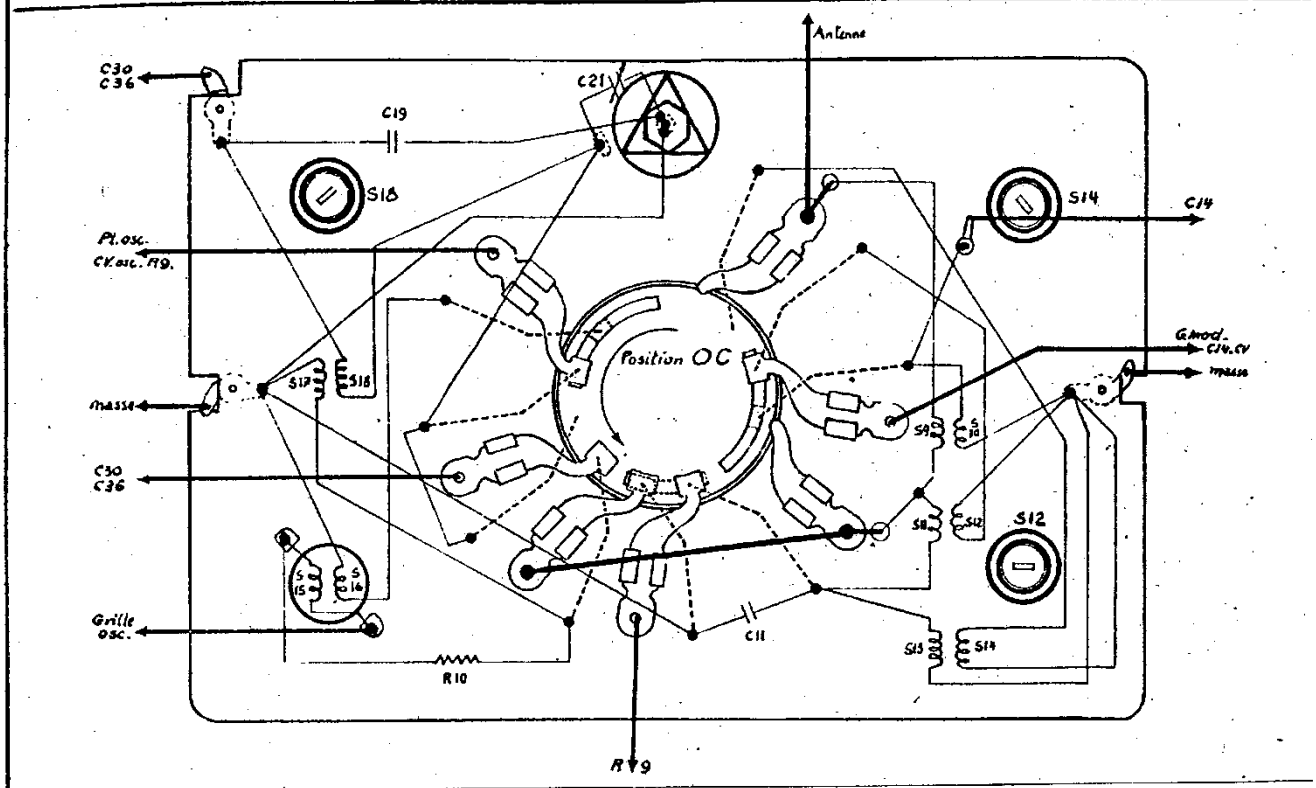

FIGURE 5 APPAREILS : A 49 A — A 449 A

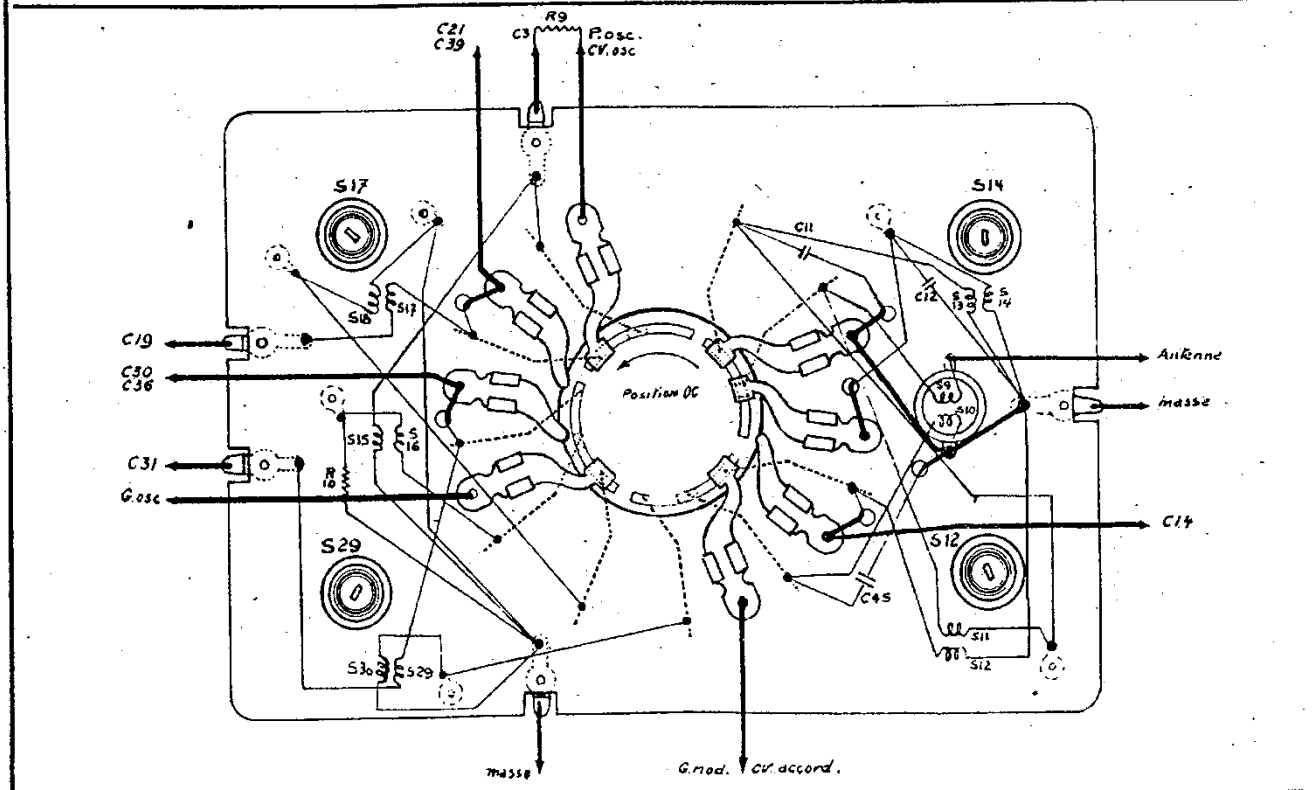

FIGURE 6 APPAREIL : A 52 A/U

PHILIPS SERVICE Central	CONCERNE . **Blocs d'accord**	DIV : 4112-1	
		IS : 487	5/6

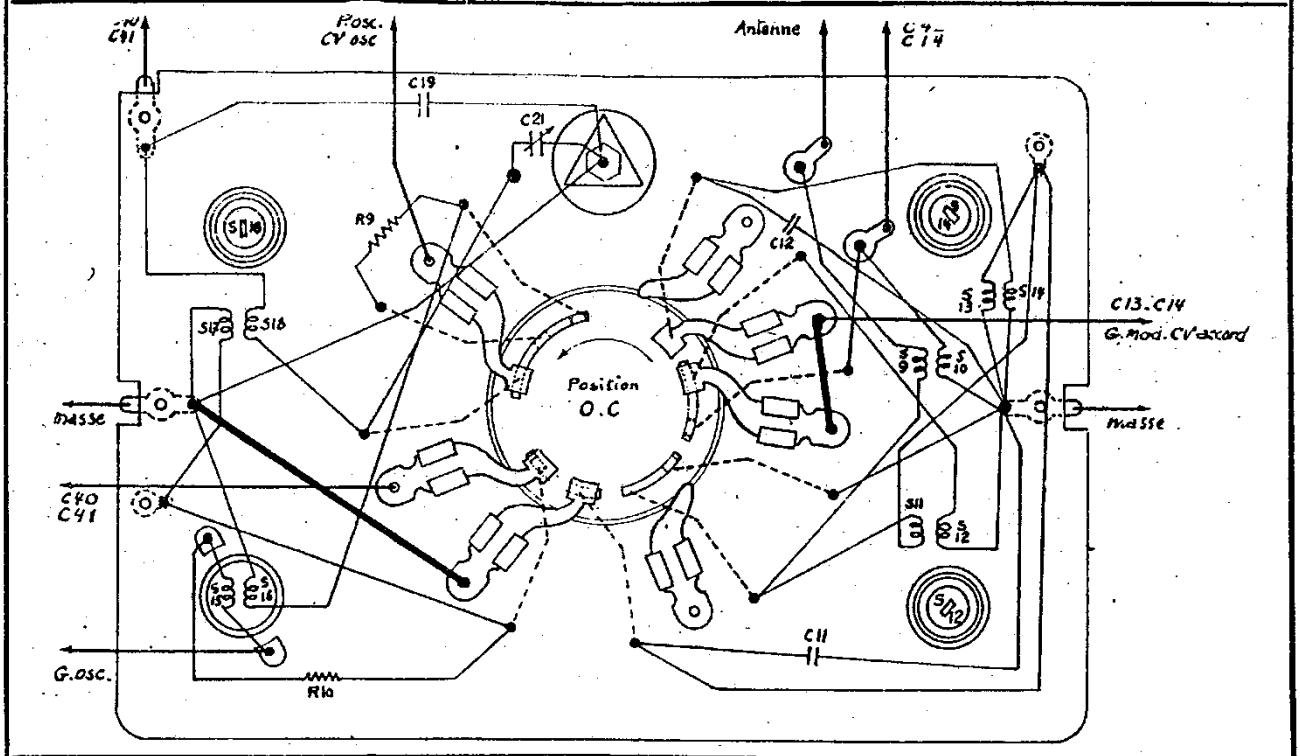

FIGURE 7 APPAREILS : A 53 A — A 60 A — A 460 A

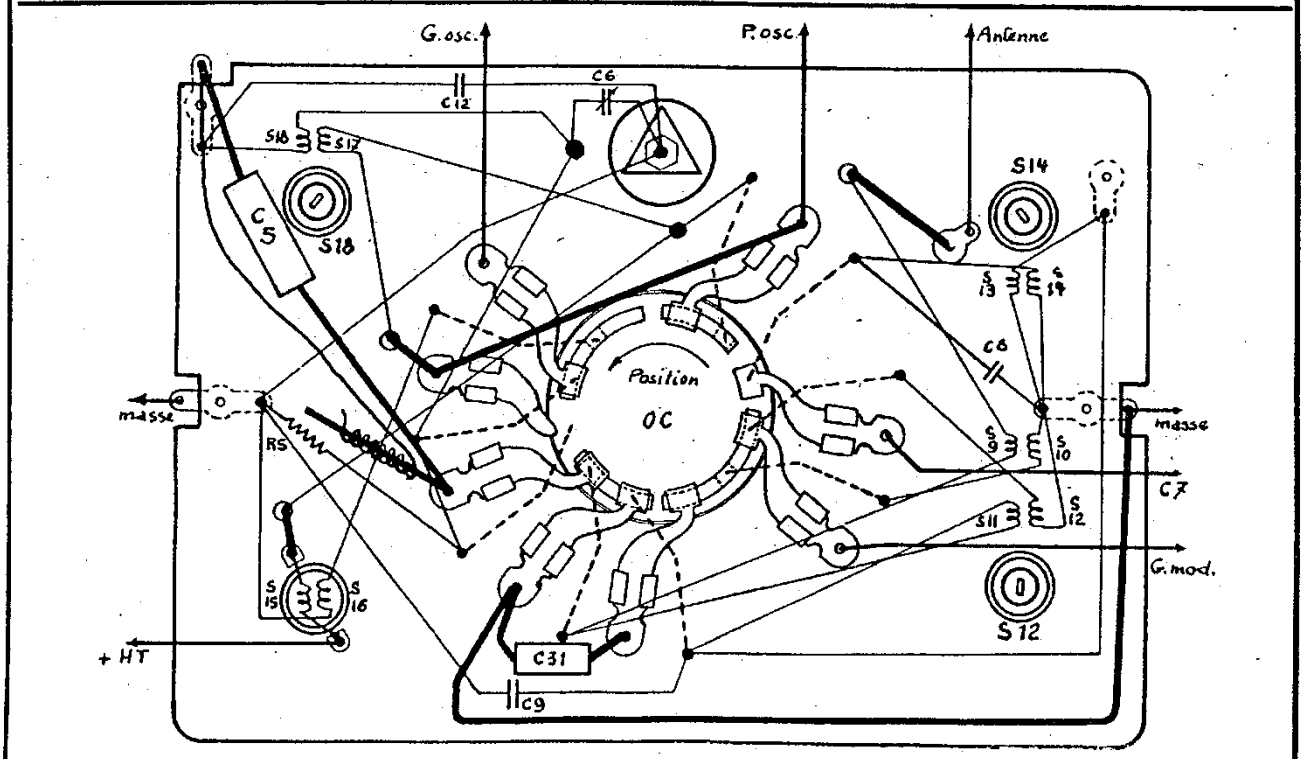

FIGURE 8 APPAREIL : A 443 U

DIV : 4112-1	CONCERNE :	PHILIPS
6/6 — IS : 488	**Blocs d'accord**	SERVICE Central

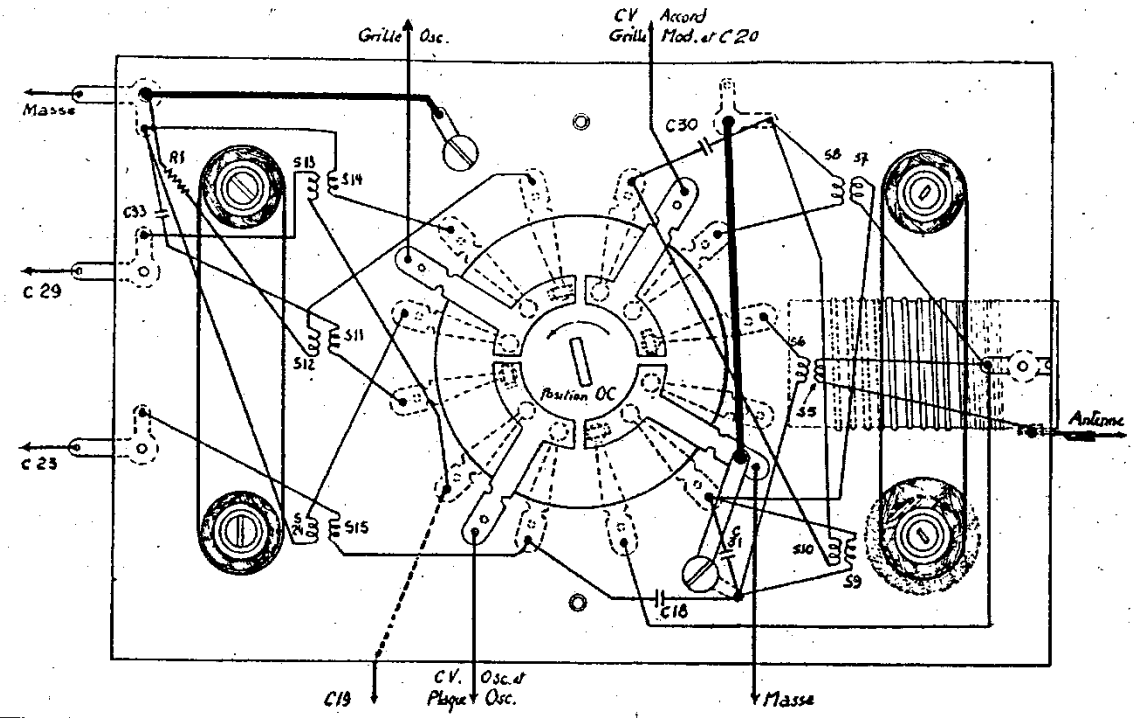

FIGURE 9 APPAREIL : A 446 A

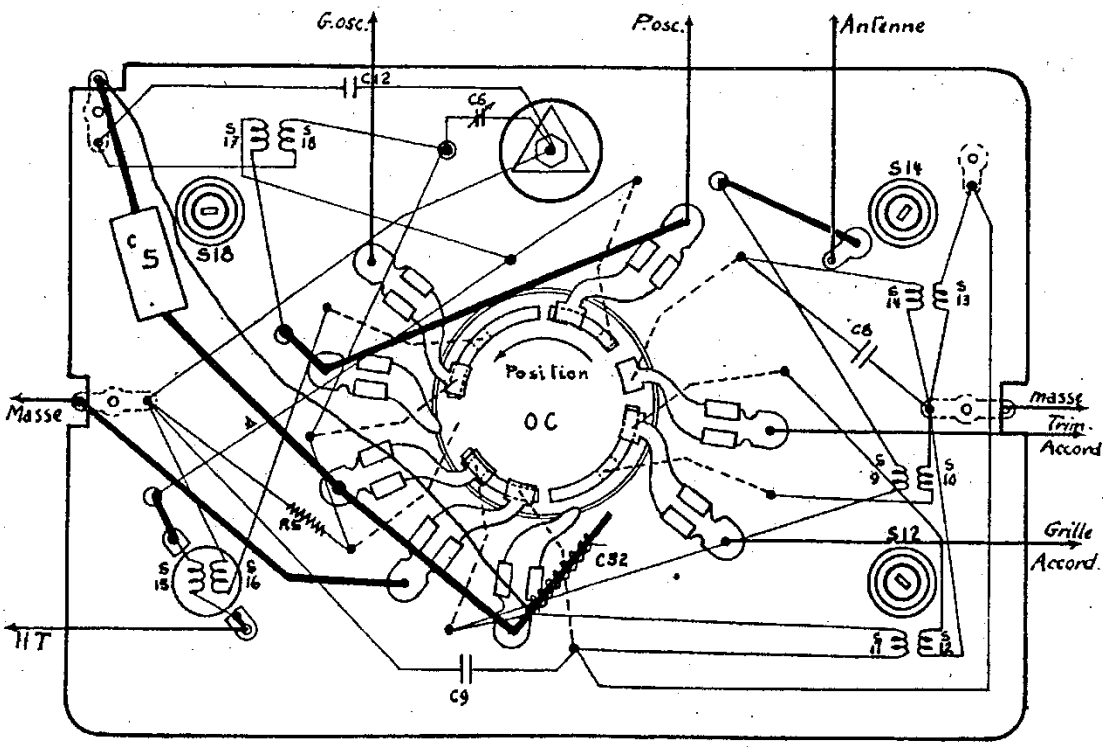

FIGURE 10 APPAREIL : A 448 U

PHILIPS SERVICE Central	CONCERNE : **Câbles d'entraînement**	**4613-1**	
		RM/MMB 18.01.49	IS. 444

Les systèmes d'entraînement de syntonisation sur les appareils radio sont souvent une source de difficultés pour les réparateurs.

Certains sont constitués par un système de démultiplication composé d'engrenages ou de roues à friction. La réparation ou la mise au point est alors uniquement une question de mécanique simple (souvent réduite à un nettoyage ou un graissage) et nous laissons à l'initiative du réparateur de trouver le meilleur remède au mauvais fonctionnement.

D'autres systèmes d'entraînement — et ils sont les plus nombreux — sont constitués par des câbles (métalliques ou textiles) dont l'empouliage est souvent assez complexe. Lorsqu'on ne possède pas les renseignements nécessaires on risque de faire plusieurs essais infructueux avant de trouver la bonne solution pour le remplacement d'un câble cassé.

La présente information Service a pour objet d'aider le dépanneur dans la réparation des systèmes d'entraînement par câble.

Le tableau ci-dessous indique, pour tous les appareils construits jusqu'à cette année, la figure à laquelle il faut se reporter dans les pages suivantes pour trouver le montage des différents câbles ainsi que les longueurs de chacun d'entre eux.

Afin de faciliter votre travail dans l'avenir, nous vous conseillons de réaliser une planchette sur laquelle vous fixerez les clous sans tête de façon à pouvoir refaire rapidement et sans erreur les câbles défectueux. Un exemple de planchette est représenté ci-dessous. Il est impossible d'y faire figurer tous les appareils et vous pourrez vous borner à ceux qui passent le plus souvent dans votre atelier de réparation. Pour les câbles dont la longueur est telle qu'elle obligerait à des dimensions exagérées de planchette, ils peuvent être repliés une ou deux fois comme par exemple celui de l'appareil BF 570 A.

L'abondance de systèmes différents nous oblige à publier cette information en deux numéros consécutifs. Si vous observez soigneusement les recommandations que nous vous avons données à plusieurs reprises pour le classement de vos informations service, toutes celles concernant les câbles d'entraînement se trouveront regroupées dans le dossier DIVERS sous la même référence DIV 4613.

Appareil	Fig.	Page	Appareil	Fig.	Page	Appareil	Fig.	Page	Appareil	Fig.	Page
A 2 A/N	1	2	A 102 A	1	2	510 A/U	20	14	BX 671 A	28	19
V 4 A/U	2	3	215 A/U	13	10	525 A/U	19	13	695 A/U	15	11
V 6 A/U	2	3	BF 370 A/U	12	9	526 A/U	21	15	696 B	26	18
A 42 U	3	3	BF 371 A/U	12	9	535 A/U	22	15	697 B/BV	26	18
A 43 U	3	3	A 443 U	11	8	536 A	23	16	750 A	29	20
A 43 UB	5	5	A 446 A	1	2	537 A/U	22	15	752 B	15	11
A 44 U	4	4	A 448 U	14	11	555 A	24	17	753 A	30	20
A 48 U	7	6	A 449 A	6	5	BF 570 A/X	25	18	BX 760 X	28	19
A 49 A	6	5	456 A/U	15	11	628 B	27	19	781 A/U	30	20
A 52 A/U	8	7	A 460 A	9	7	629 B	27	19	782 A/U	30	20
A 53 A	9	7	461 A/U	16	12	660 A	24	17	796 A/U	29	20
A 60 A	9	7	470 A/U	17	12	BX 660 X	28	19	850 A	30	20
A 61 A	10	8	480 A/L	18	13	667 A	15	11	898 A	29	20

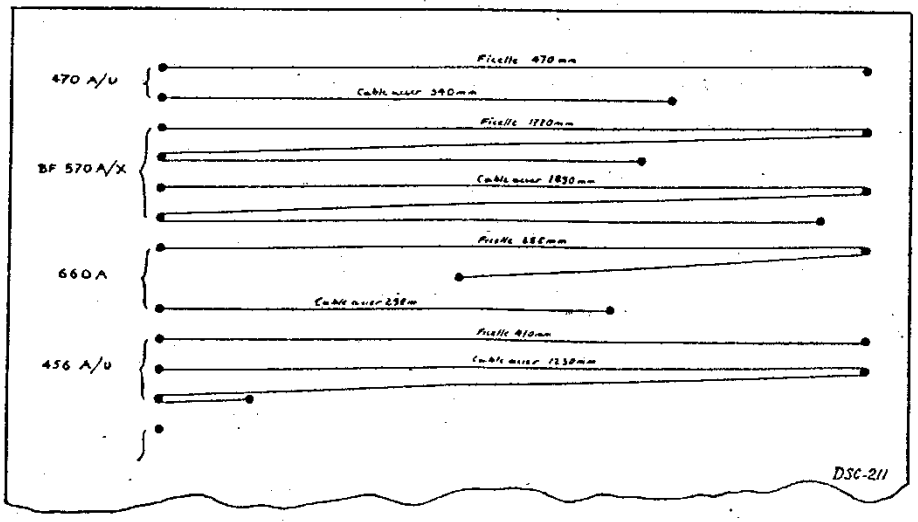

Copyright Mauro Riello

Câbles d'Entraînement

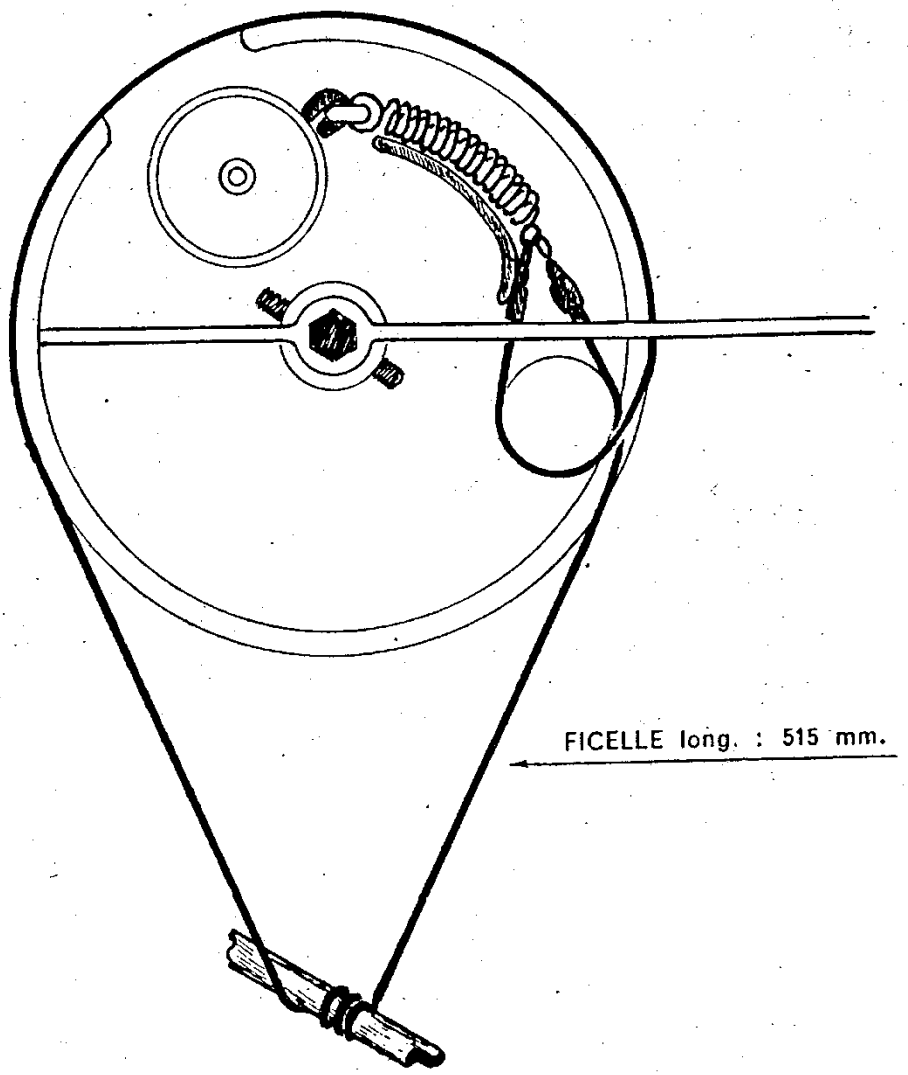

FIGURE 1 RÉCEPTEURS : A 2 A/N - 102 A - A 446 A

Copyright Mauro Riello

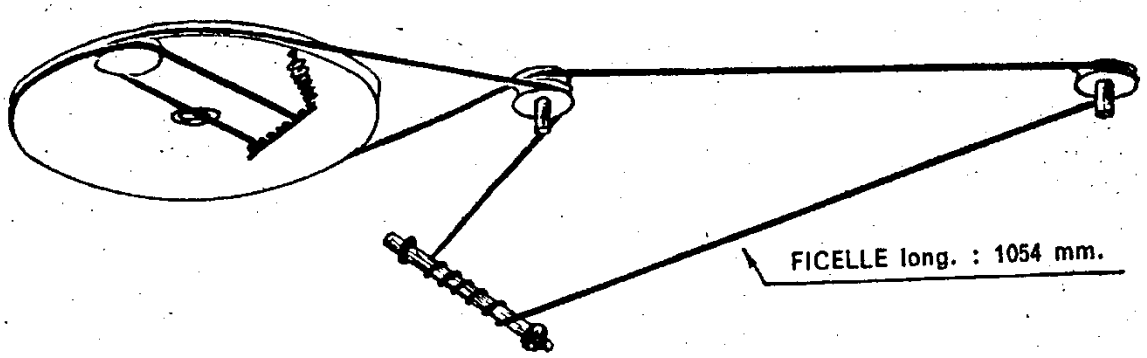

FIGURE 2 RÉCEPTEURS : V 4 A/U - V 6 A/U

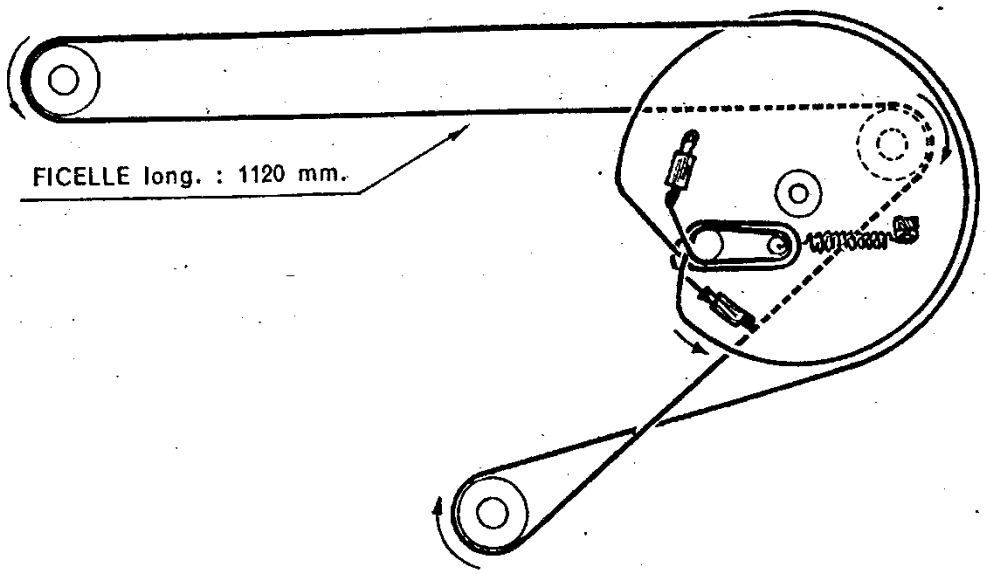

FIGURE 3 RÉCEPTEURS : A 42 U - A 43 U

Copyright Mauro Riello

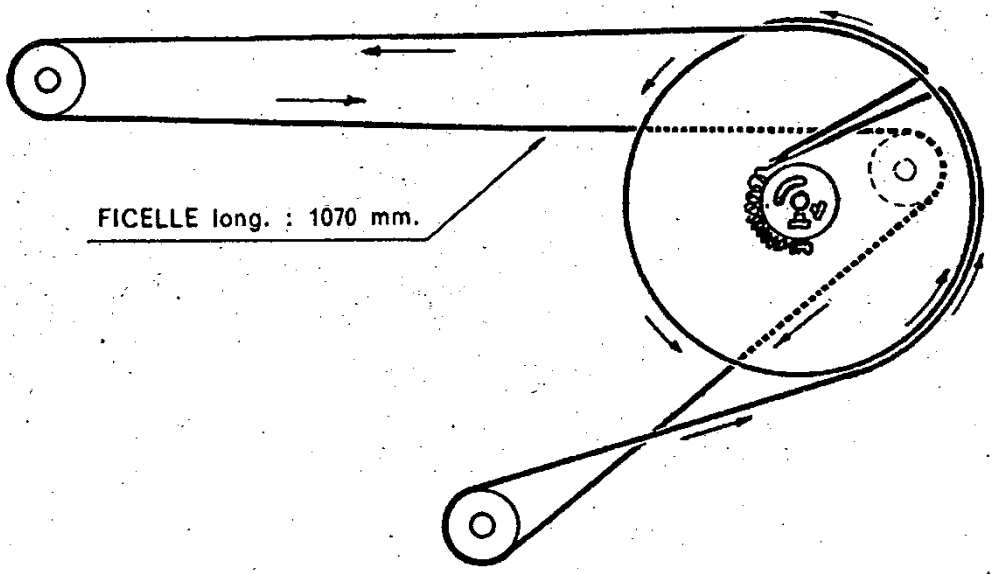

FIGURE 5 RÉCEPTEUR : A 43 UB

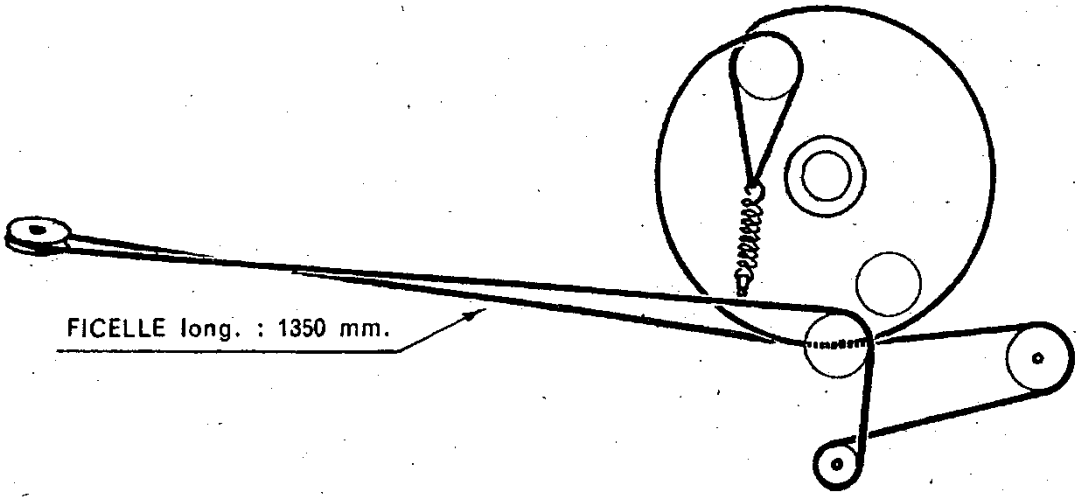

FIGURE 6 RÉCEPTEURS : A 49 A - A 449 A

Câbles d'Entraînement

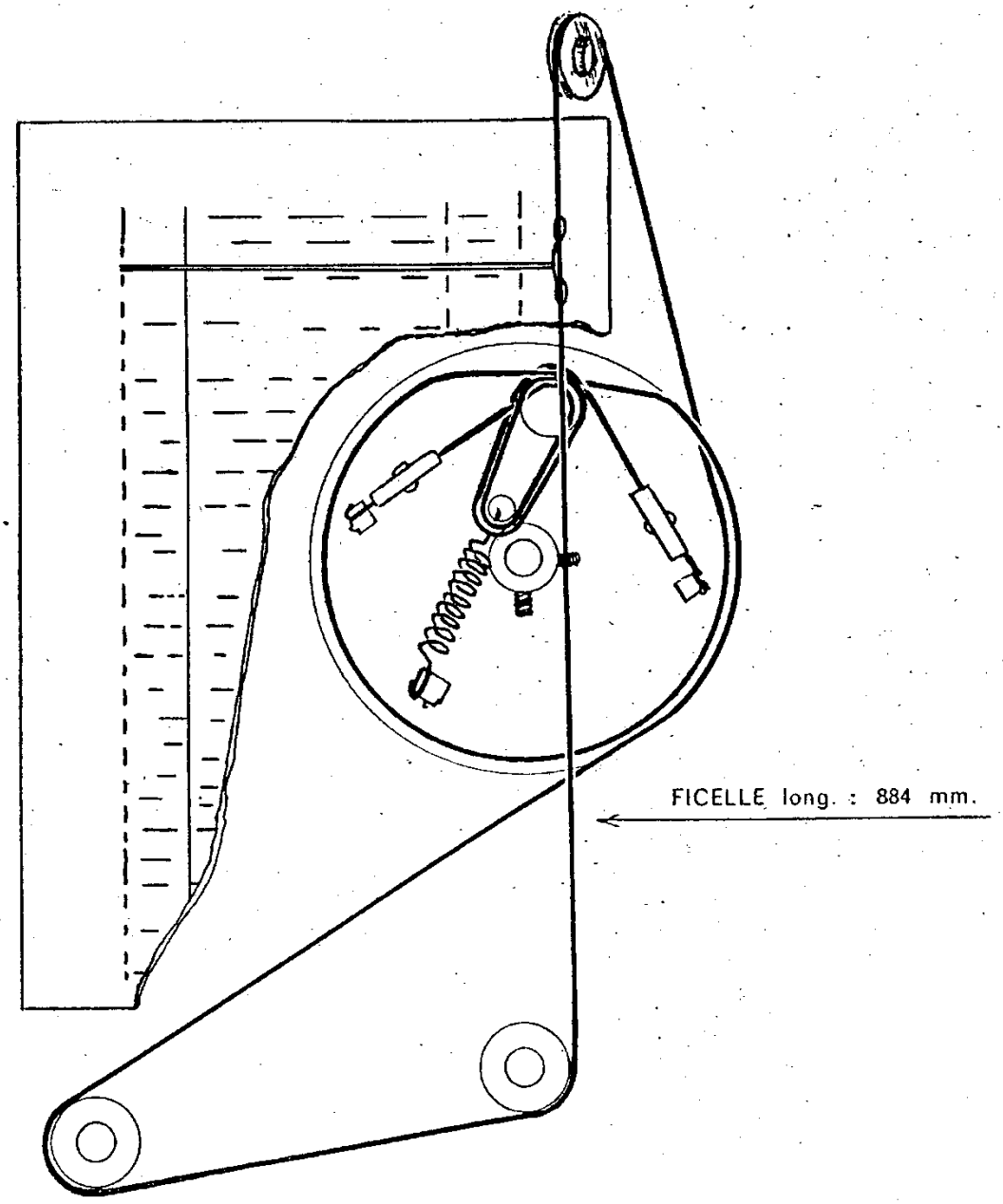

FIGURE 4 RÉCEPTEUR : A 44 U

Copyright Mauro Riello

Câbles d'entraînement

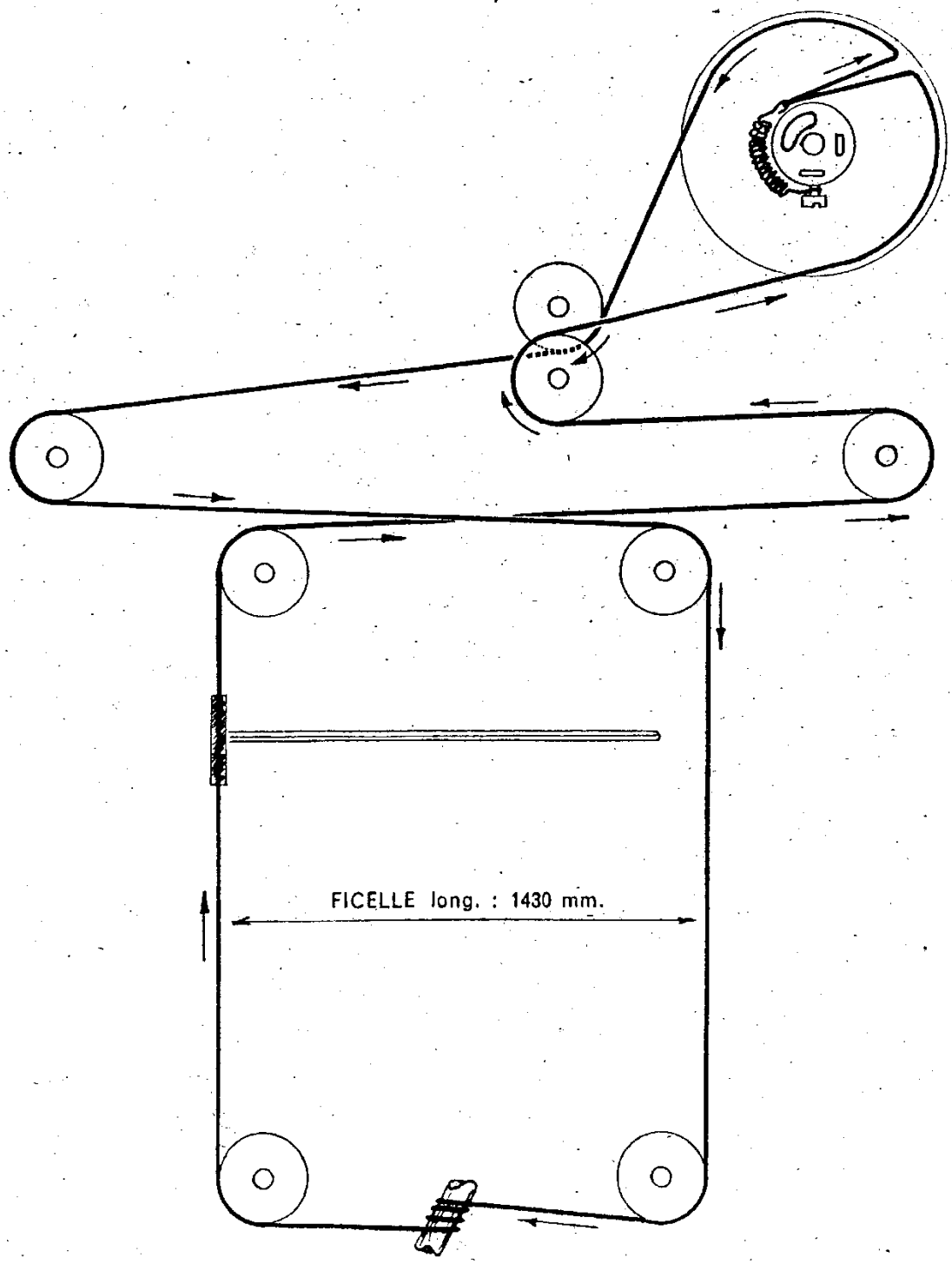

FIGURE 7 RÉCEPTEUR : A 48 U

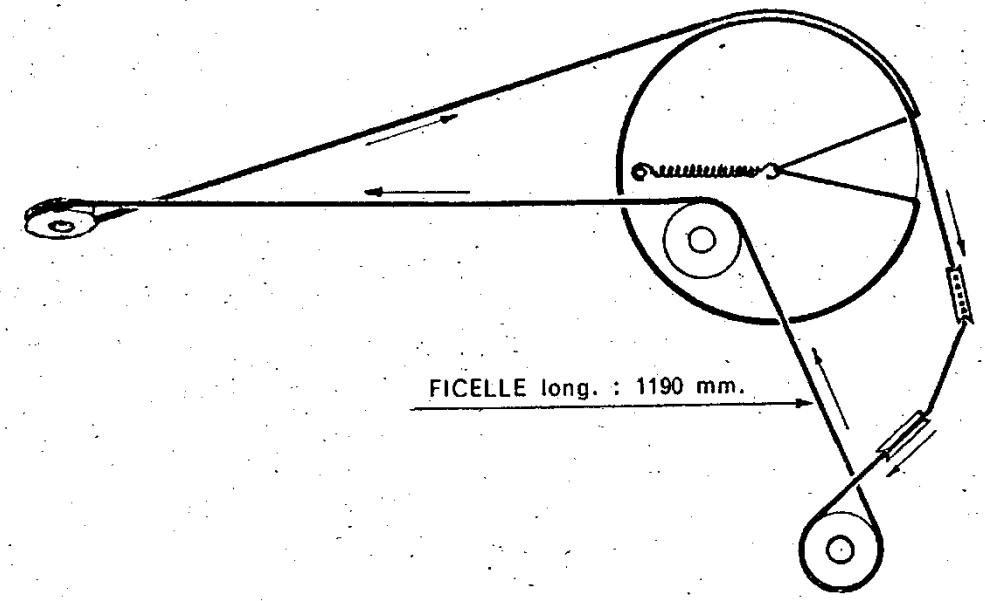

FIGURE 8 RÉCEPTEUR : A 52 A/U

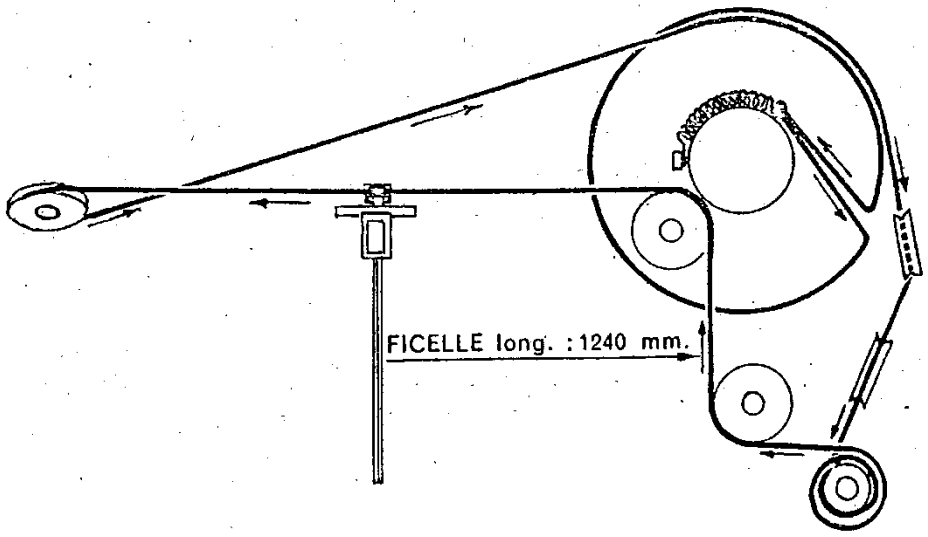

FIGURE 9 RÉCEPTEURS : A 53 A - A 60 A - A 460 A

Câbles d'Entraînement

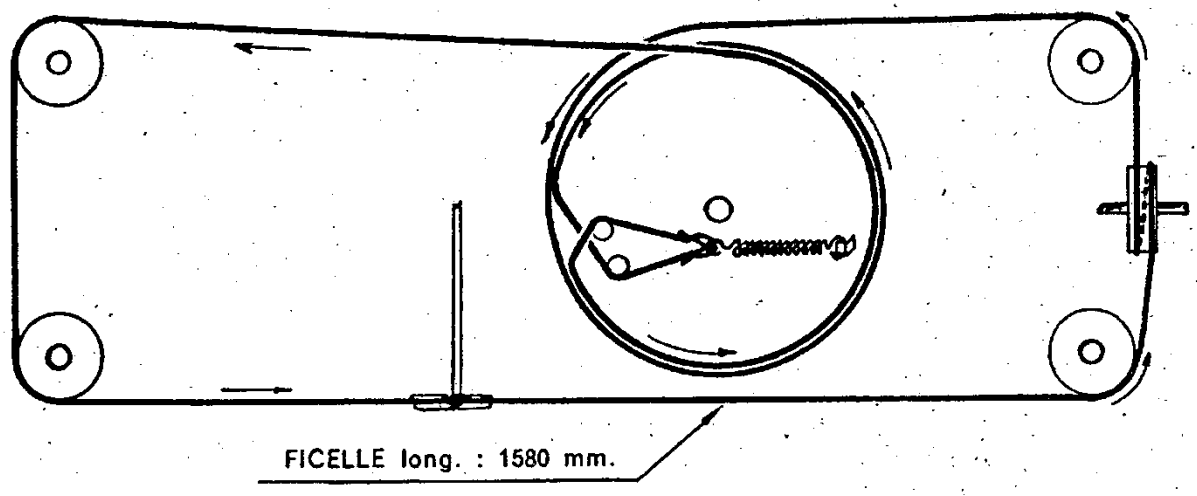

FIGURE 10 RÉCEPTEUR : A 61 A

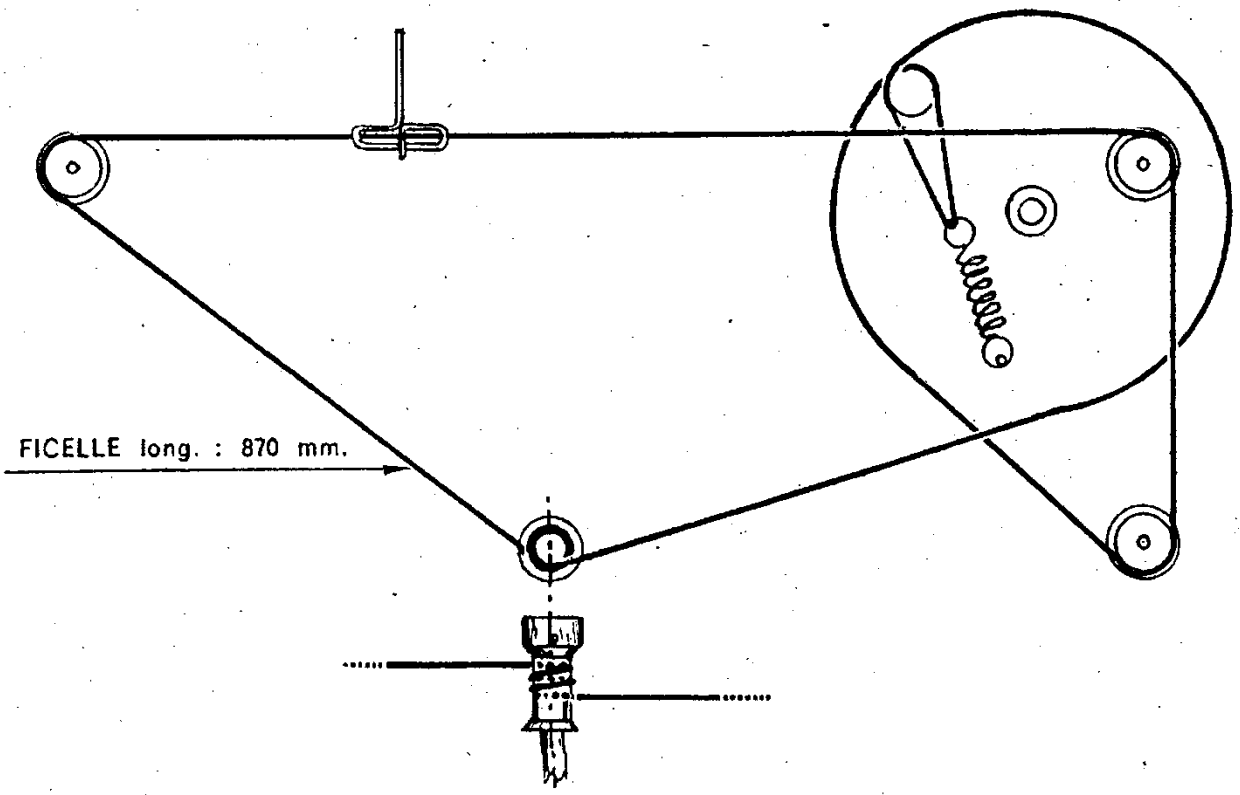

FIGURE 11 RÉCEPTEUR : A 443 U

FICELLE PRIMAIRE
FK 811 080 (L = 85 cm.)

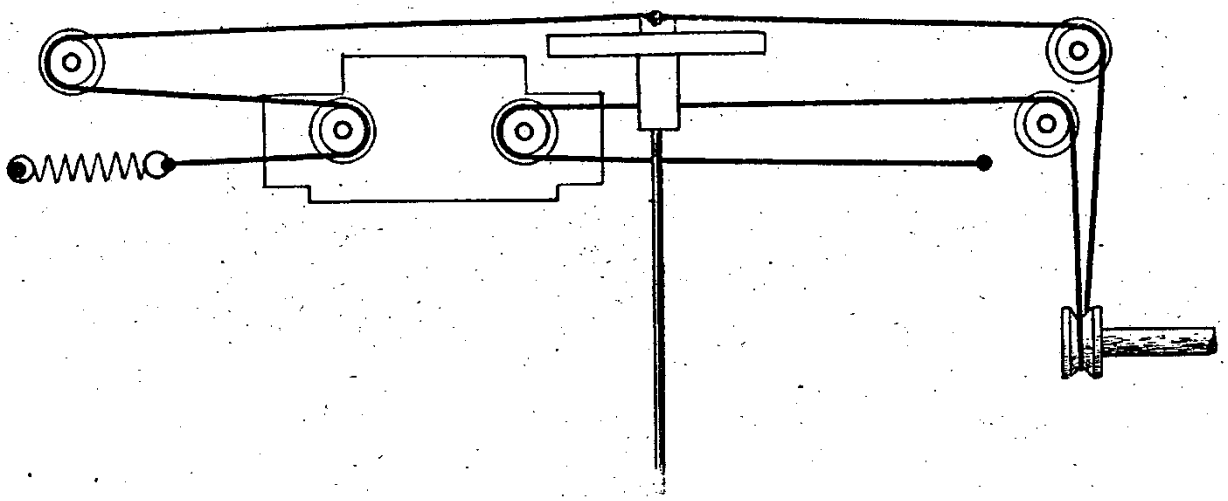

FICELLE SECONDAIRE
FK 811 090 (L = 97,5 cm.)

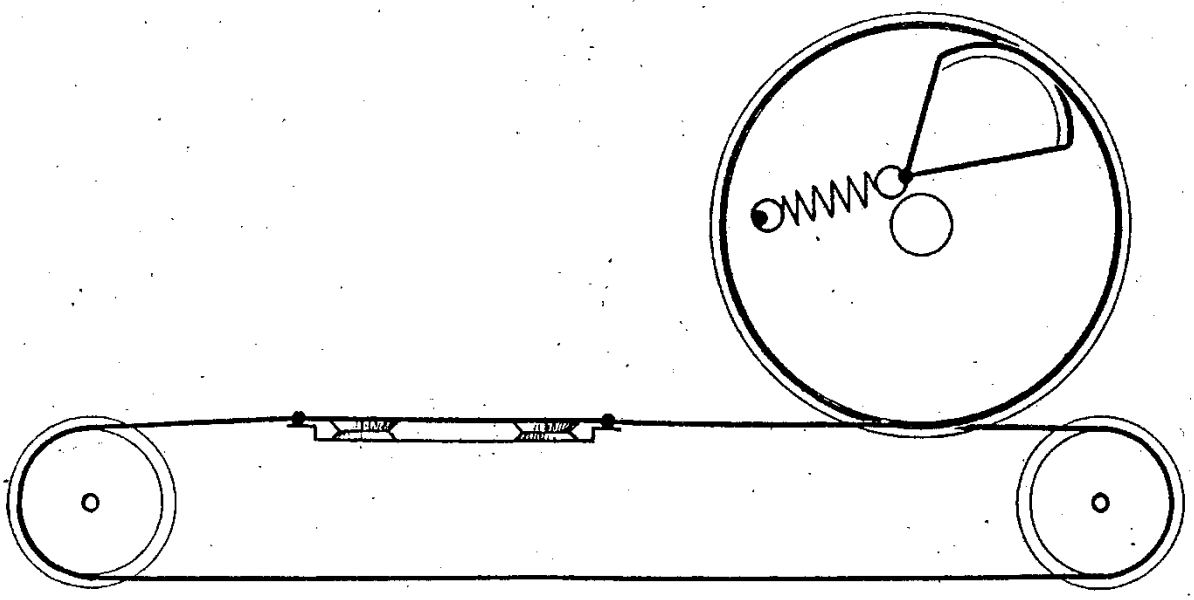

FIGURE 12 RÉCEPTEURS : BF 370 A/U - BF 371 A/U

Copyright Mauro Riello

Câbles d'Entraînement

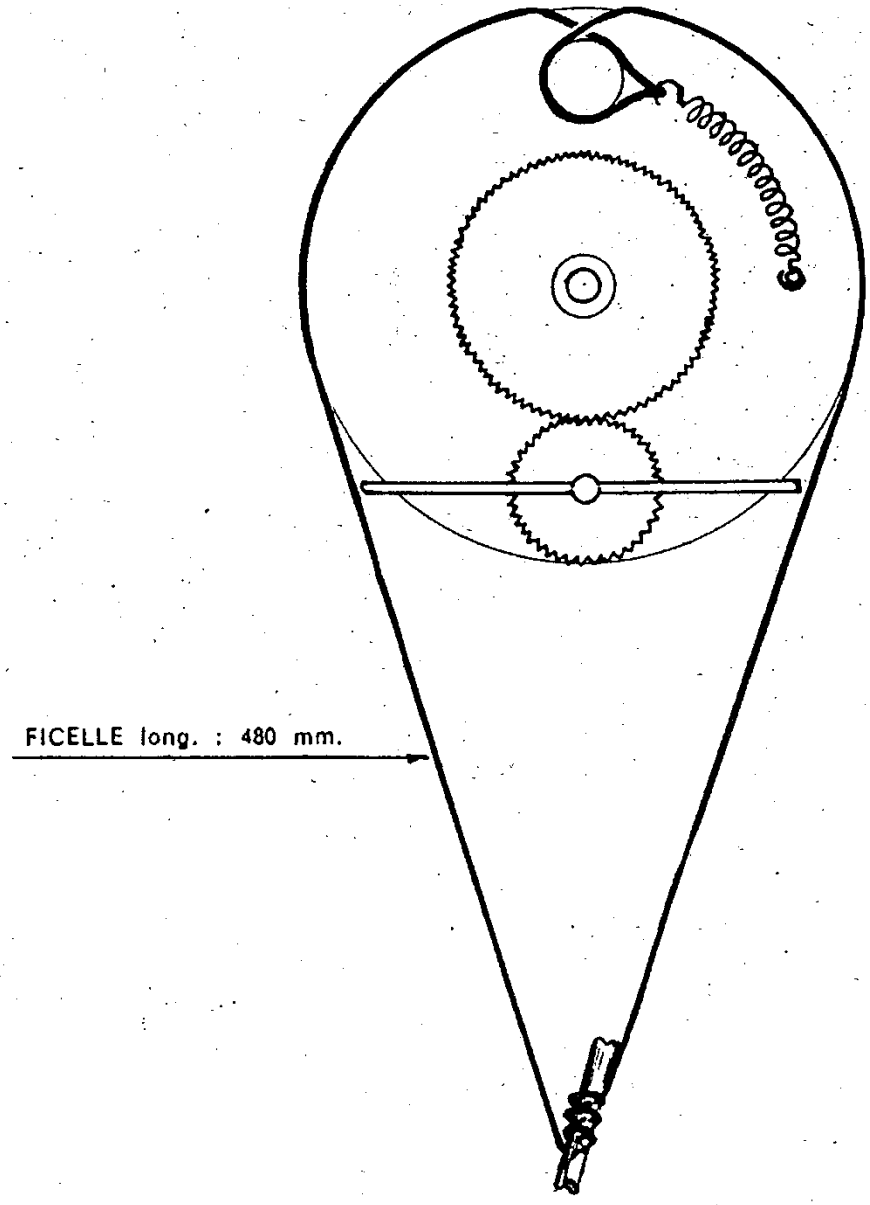

FIGURE 13

RÉCEPTEUR : 215 A/U

Copyright Mauro Riello

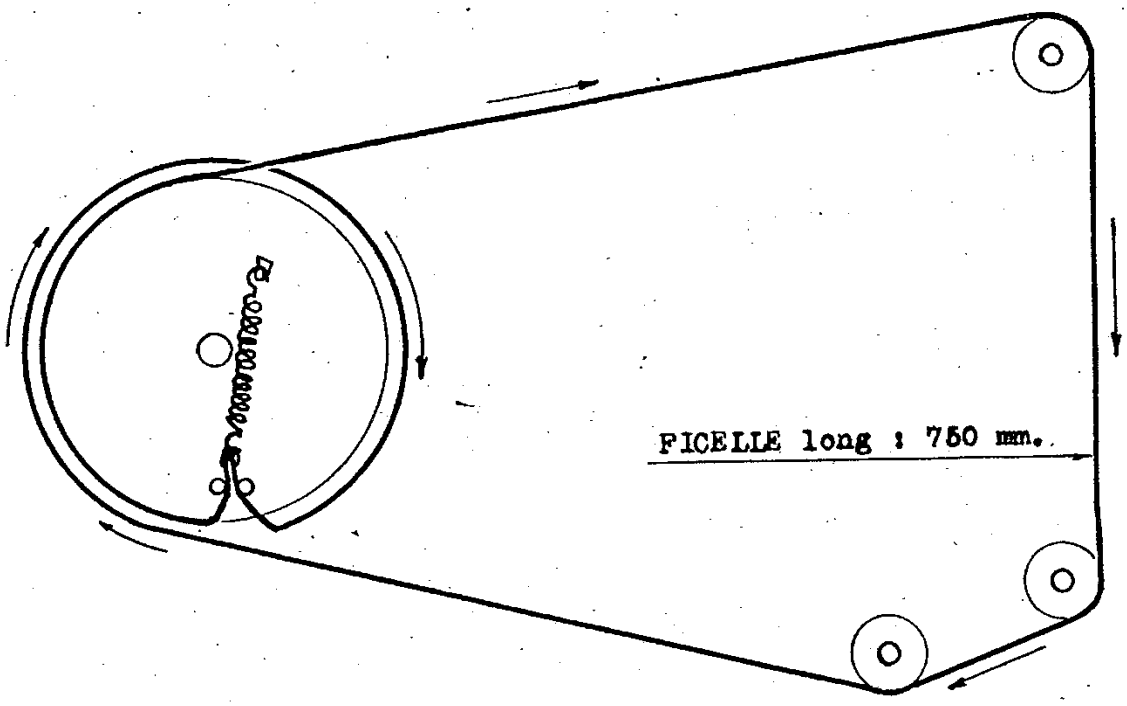

FIGURE 14 RÉCEPTEUR : A 448 U

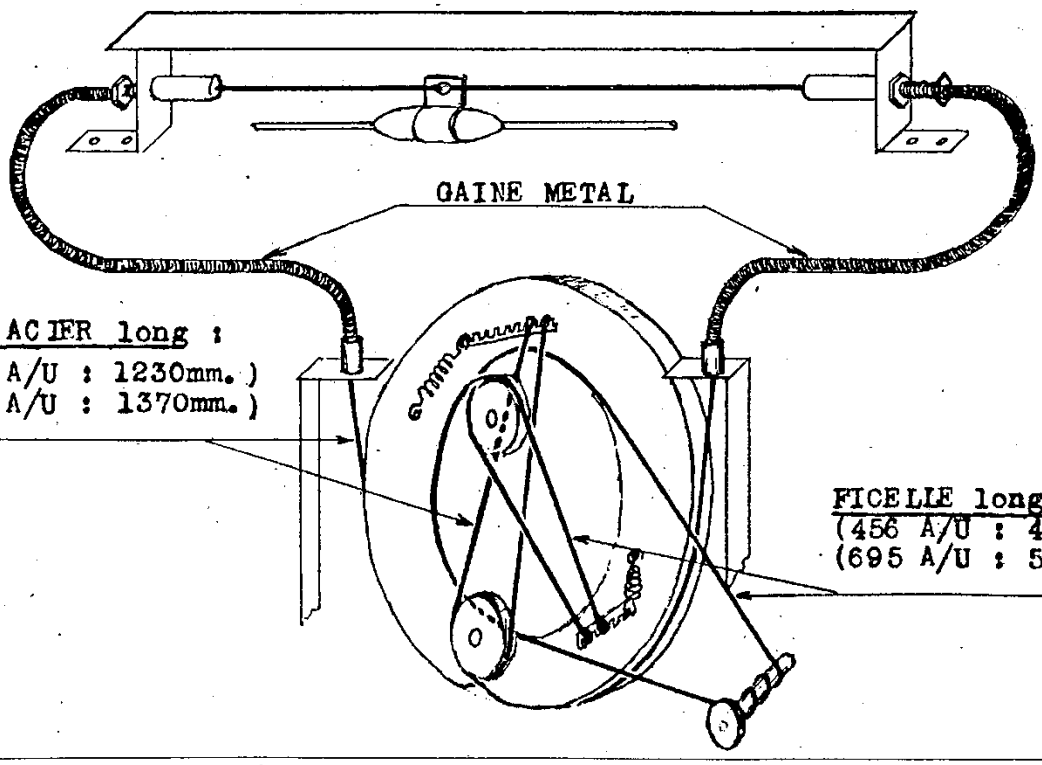

FIGURE 15 RÉCEPTEURS : 456 A/U - 667 A - 695 A/U - 752 B

Câbles d'Entraînement

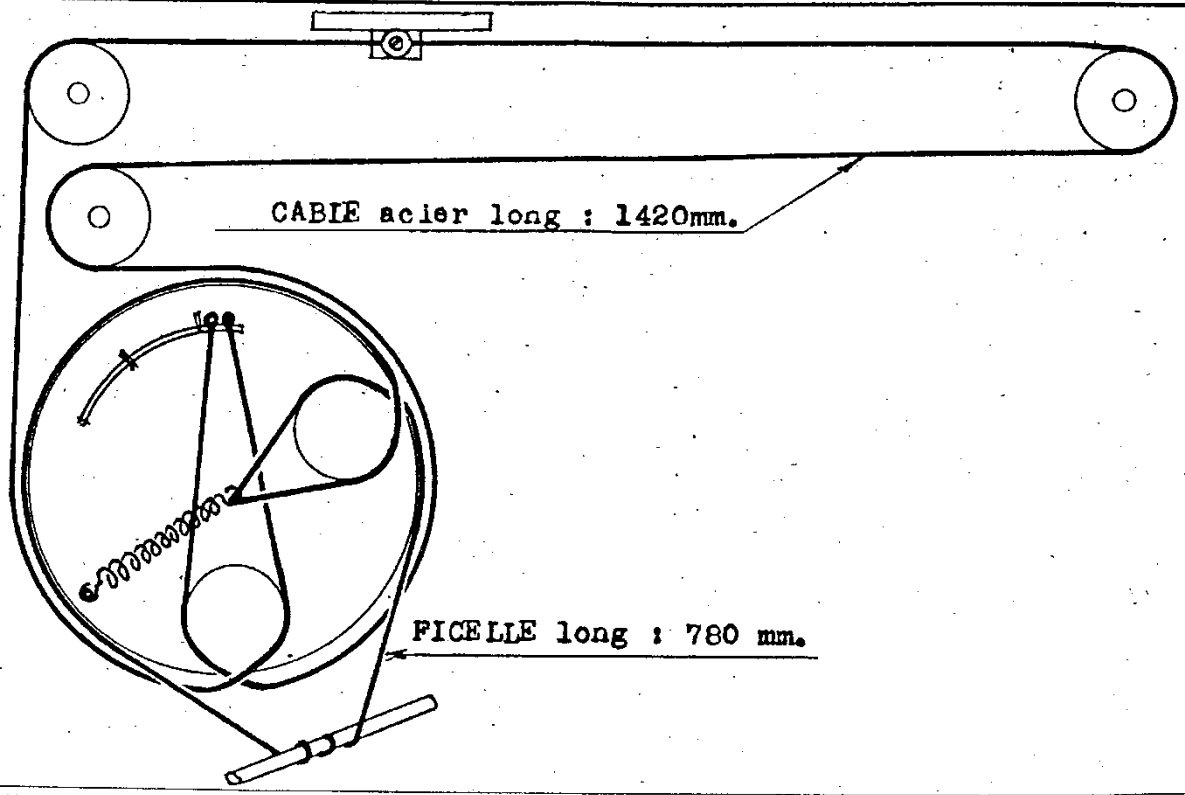

FIGURE 16 RÉCEPTEUR : 461 A/U

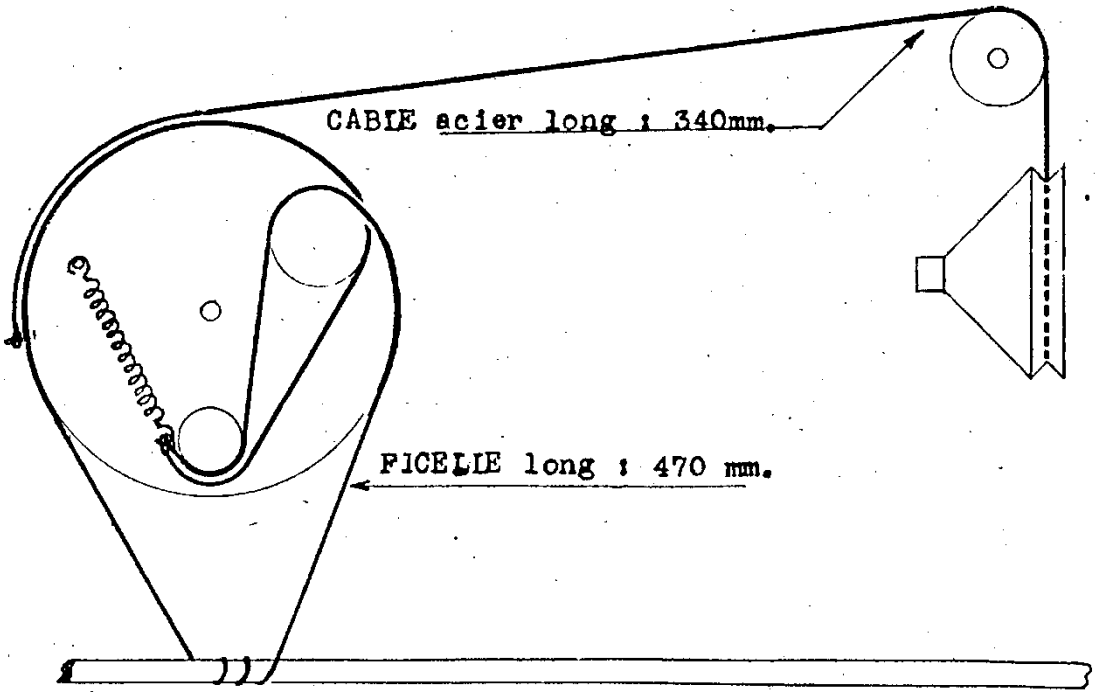

FIGURE 17 RÉCEPTEUR : 470 A/U

Copyright Mauro Riello

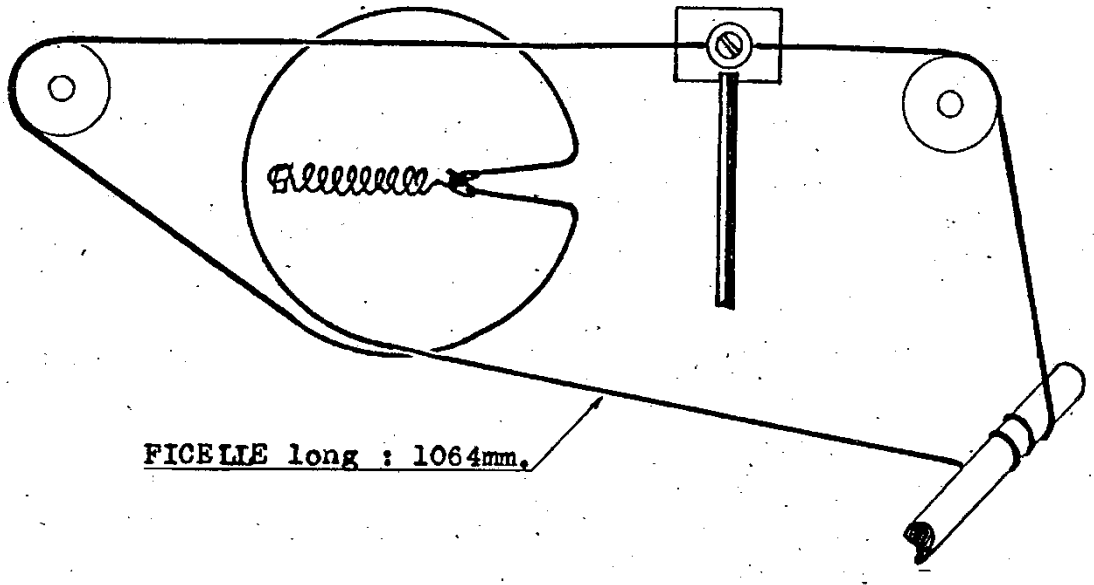

FIGURE 18 RÉCEPTEUR : 480 A/L

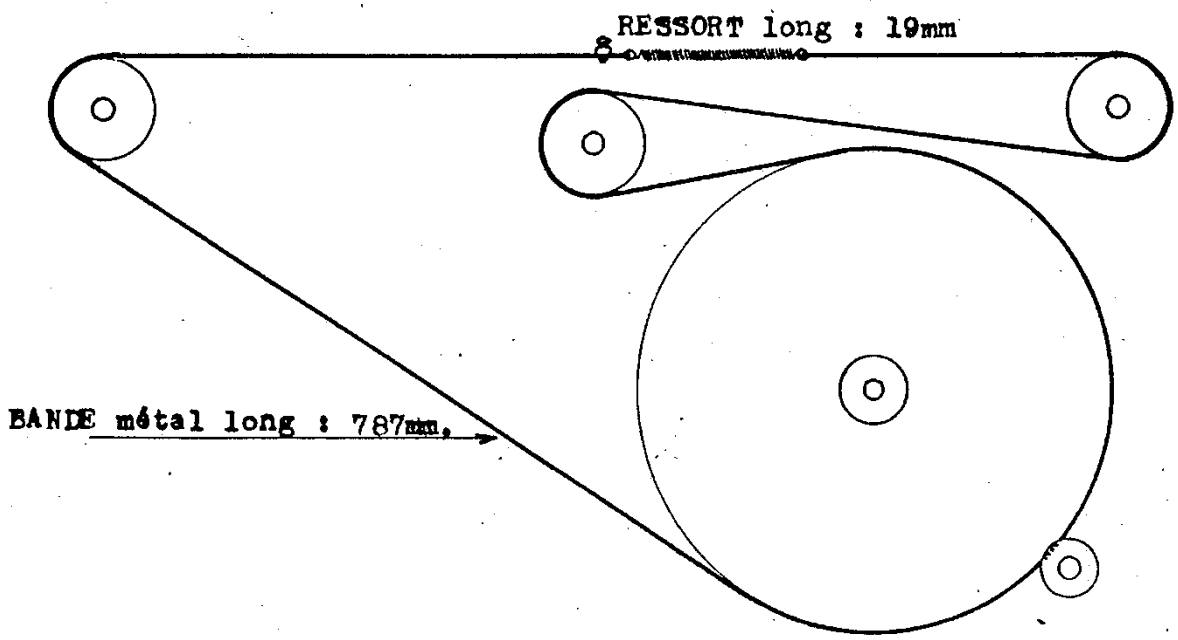

FIGURE 19 RÉCEPTEUR : 525 A/U

DIV: 4613-1		Câbles d'Entraînement	PHILIPS
14/20	IS : 444		SERVICE Central

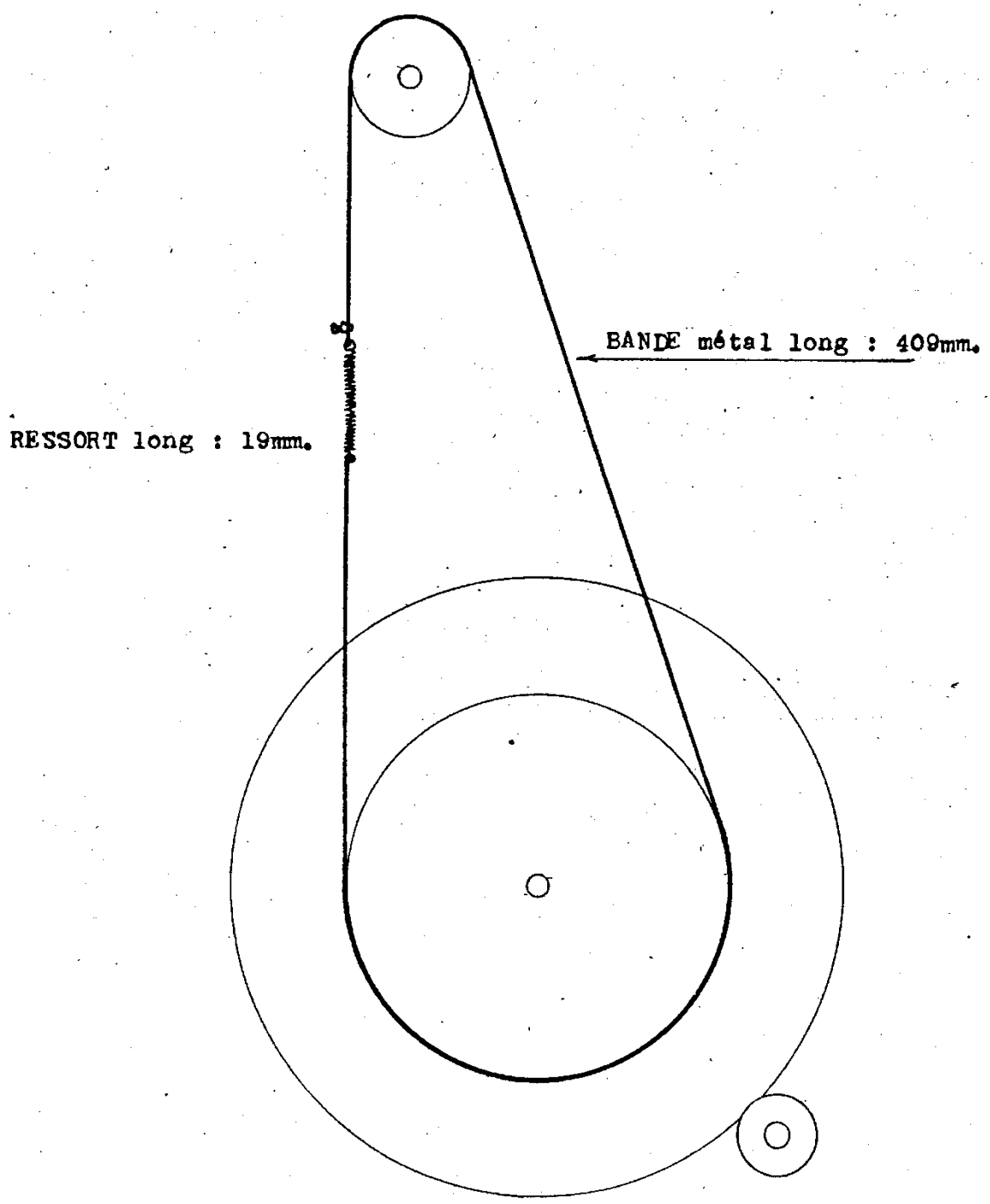

FIGURE 20 RÉCEPTEUR : 510 A/U

Copyright Mauro Riello

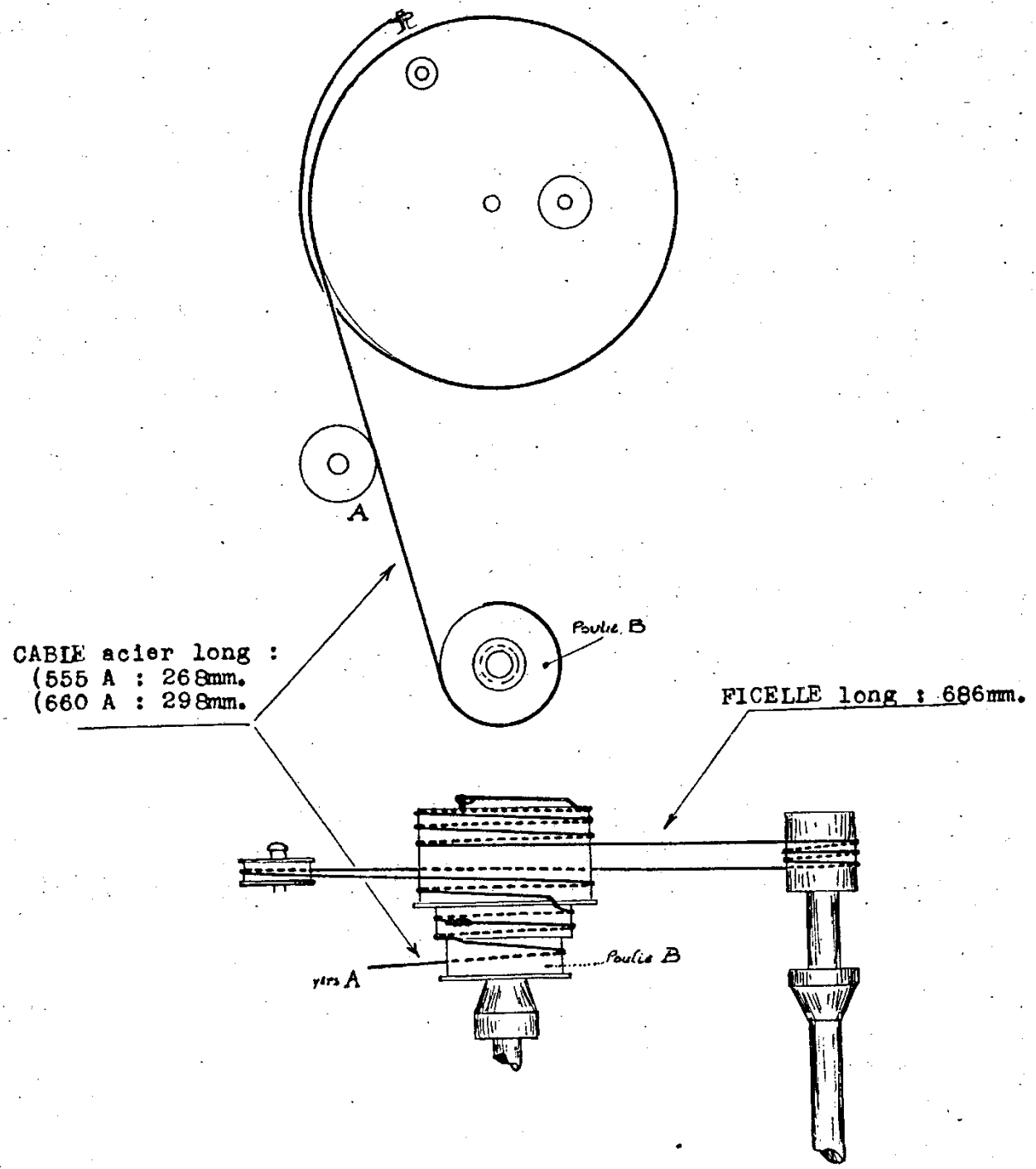

FIGURE 24 RÉCEPTEURS : 555 A - 660 A

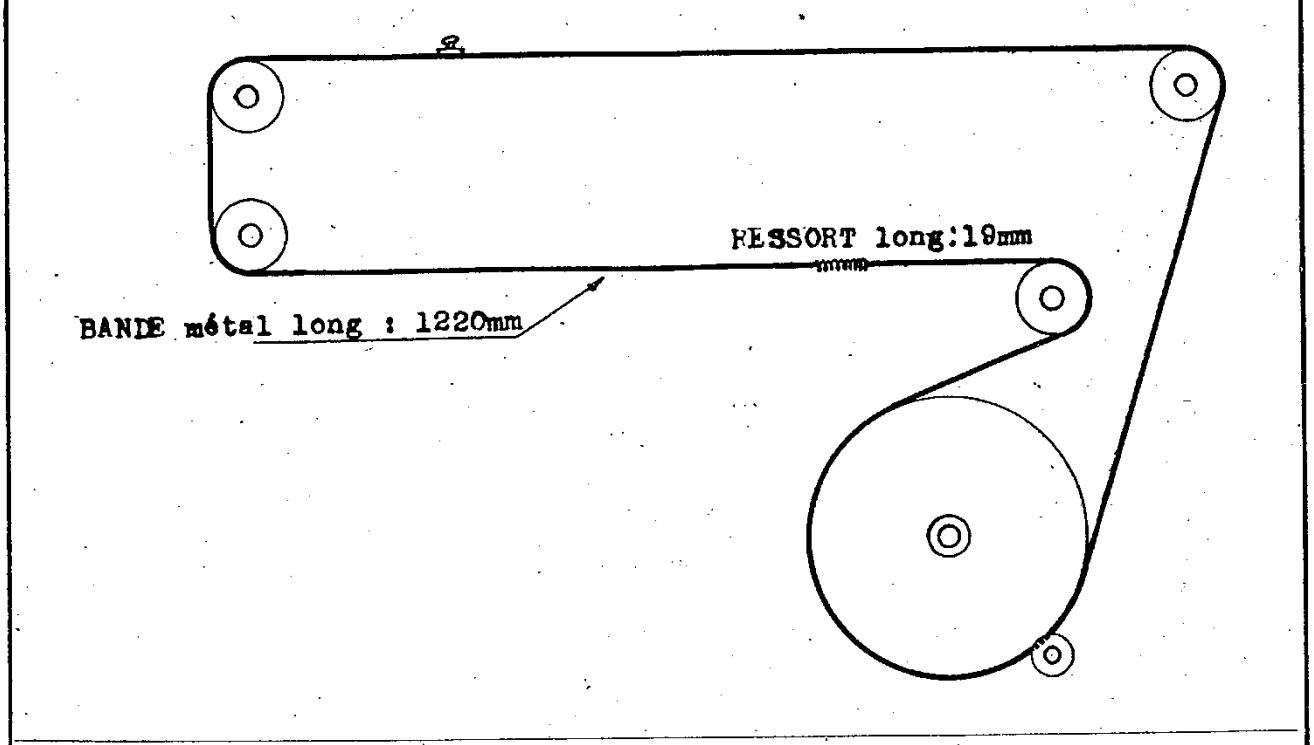

FIGURE 21 RÉCEPTEUR : 526 A/U

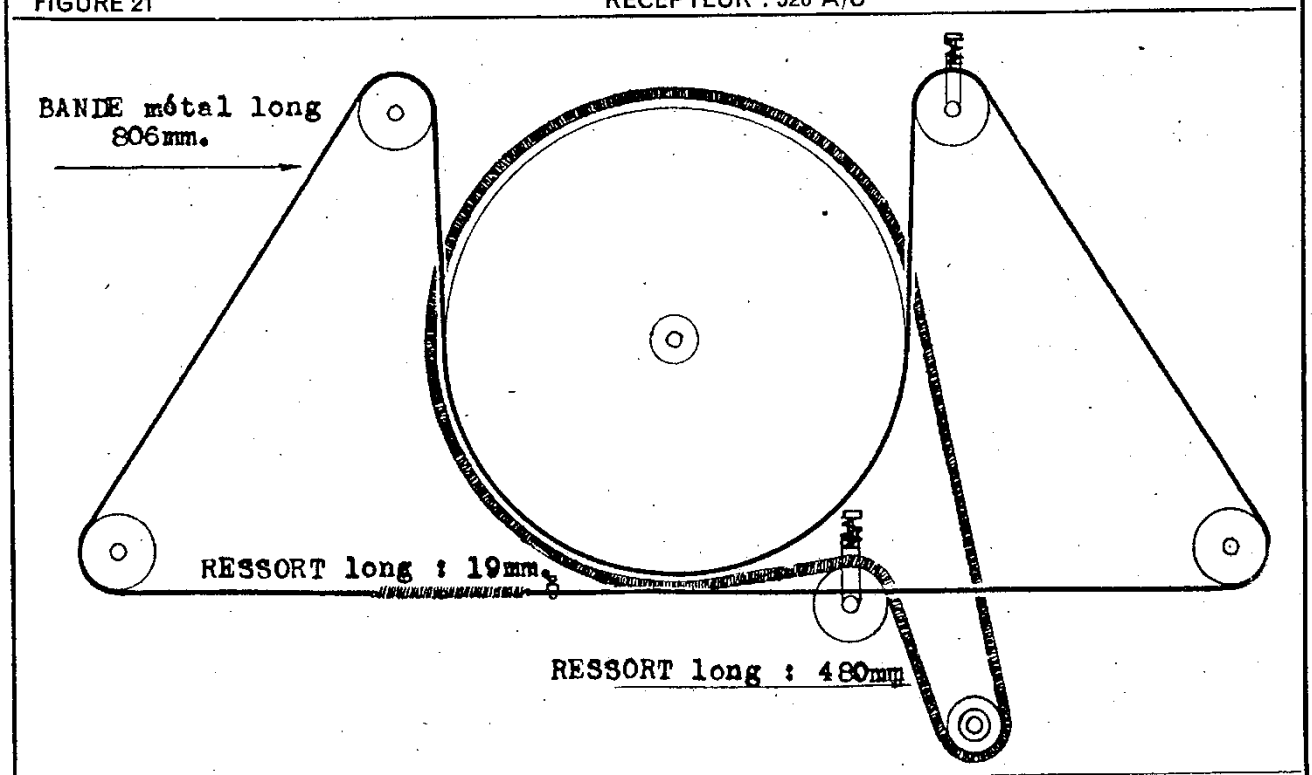

FIGURE 22 RÉCEPTEURS : 535 A/U - 537 A/U

DIV : 4613-1		Câbles d'entraînement	PHILIPS SERVICE Central
16/20	IS. 444		

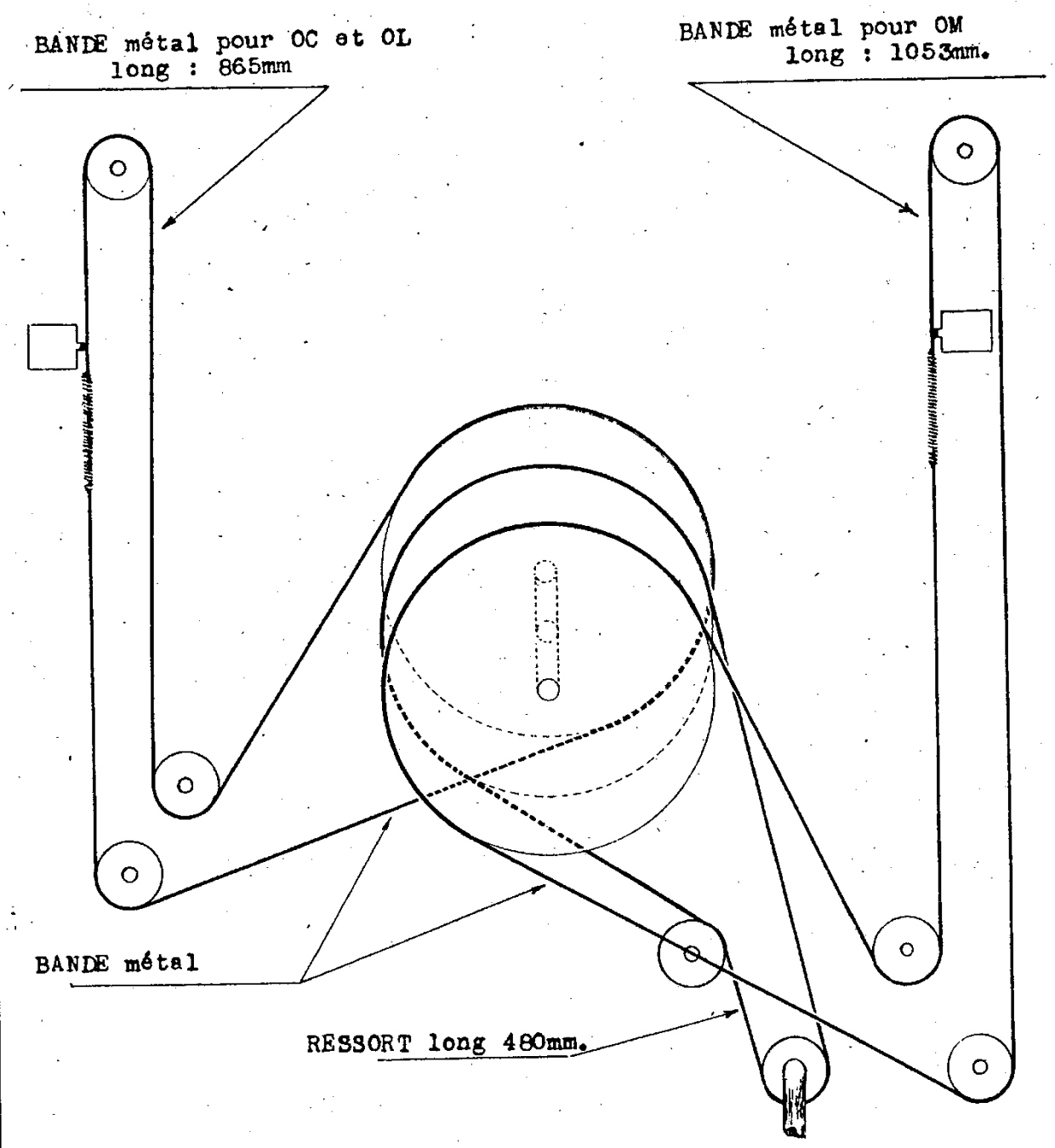

FIGURE 23 RÉCEPTEUR : 536 A

Câbles d'Entraînement

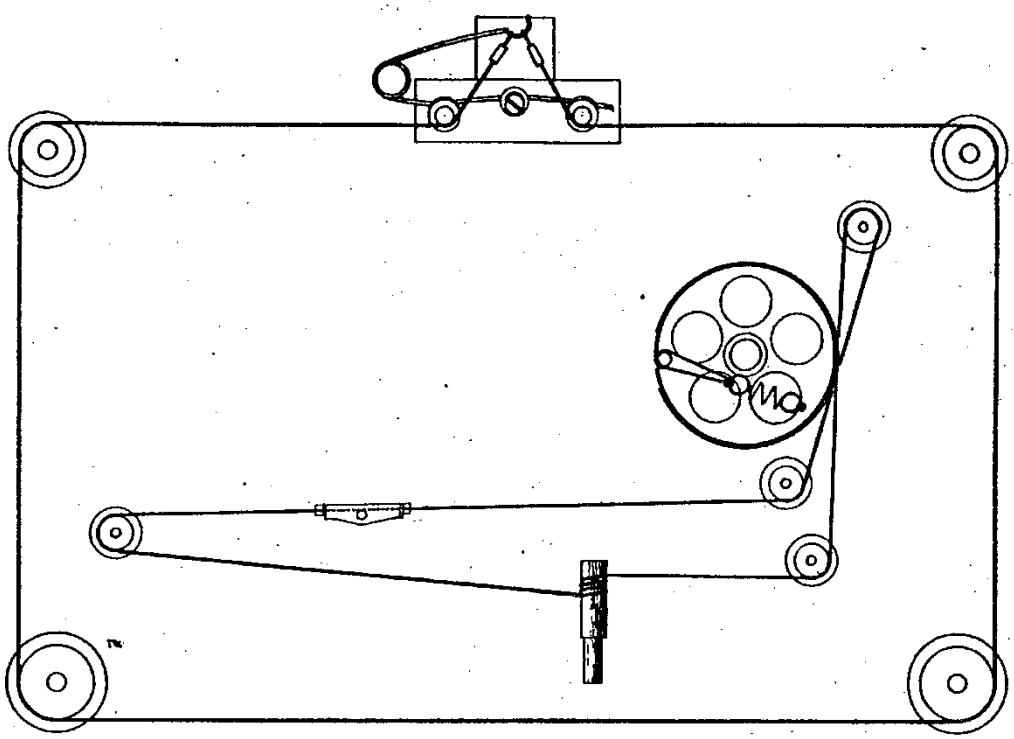

FIGURE 25 APPAREIL : BF 570 A/X

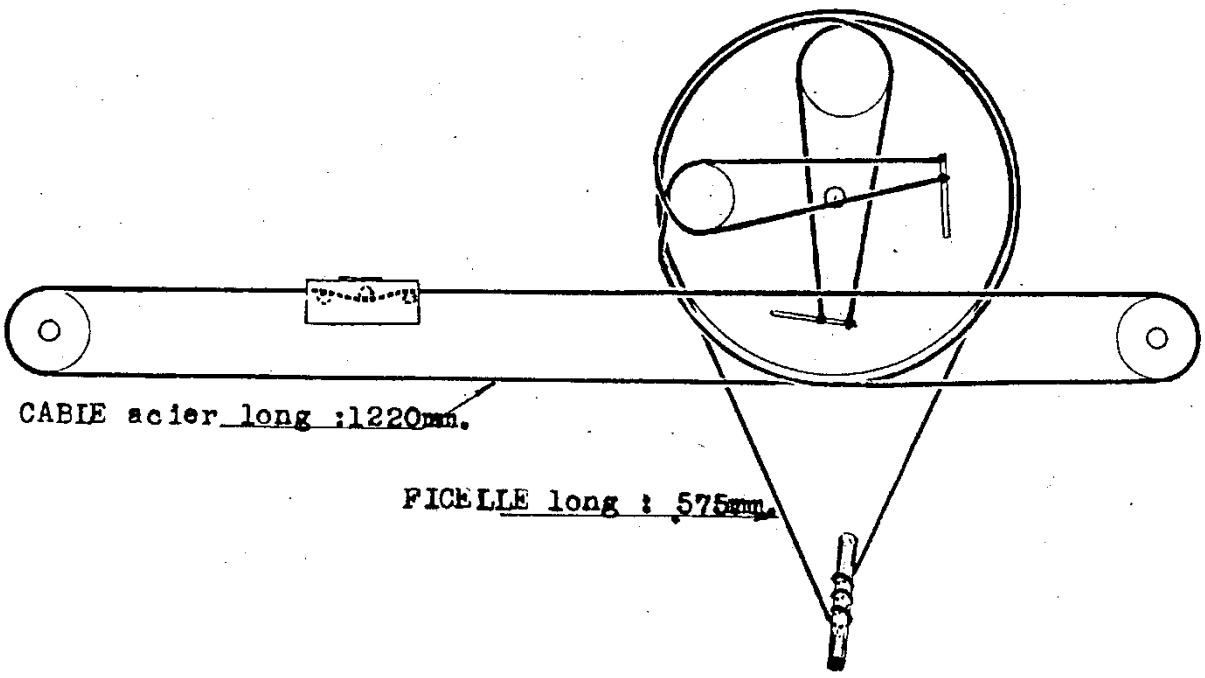

FIGURE 26 RÉCEPTEUR : 596 B - 697 B/BV

Copyright Mauro Riello

Câbles d'Entraînement

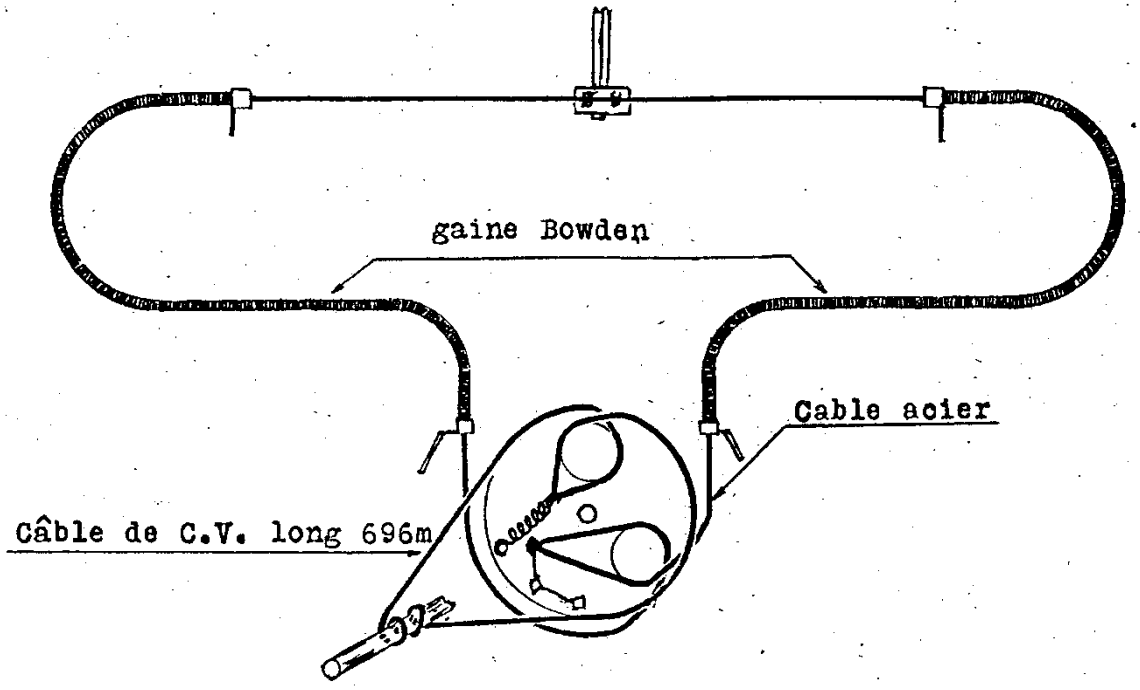

FIGURE 29 RÉCEPTEURS : 750 A - 796 A/U - 898 A

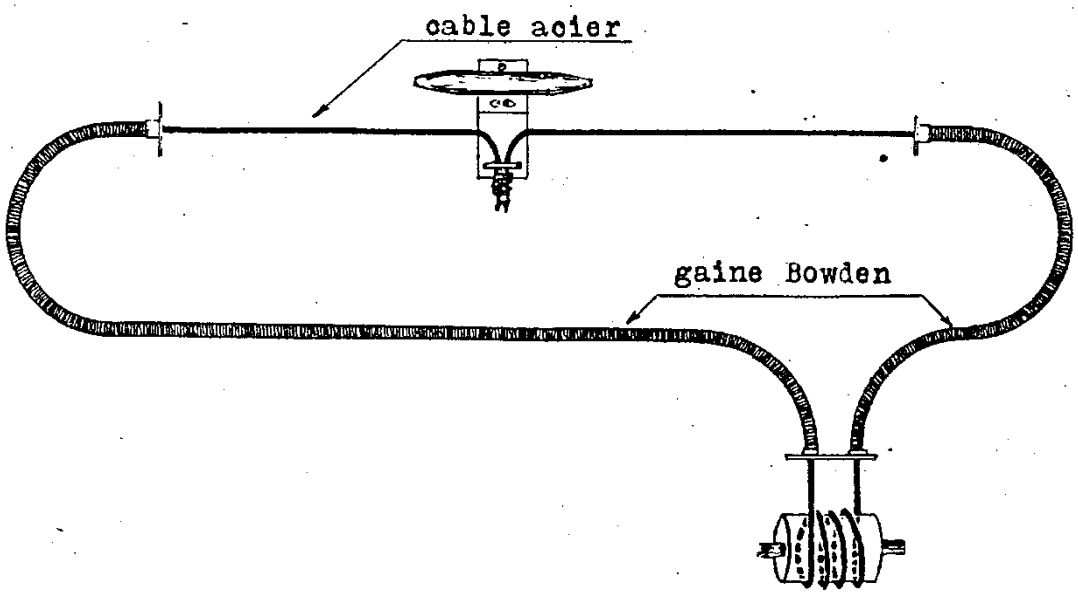

FIGURE 30 RÉCEPTEURS : 735 A - 781 A/U - 782 A/U - 850 A

Copyright Mauro Riello

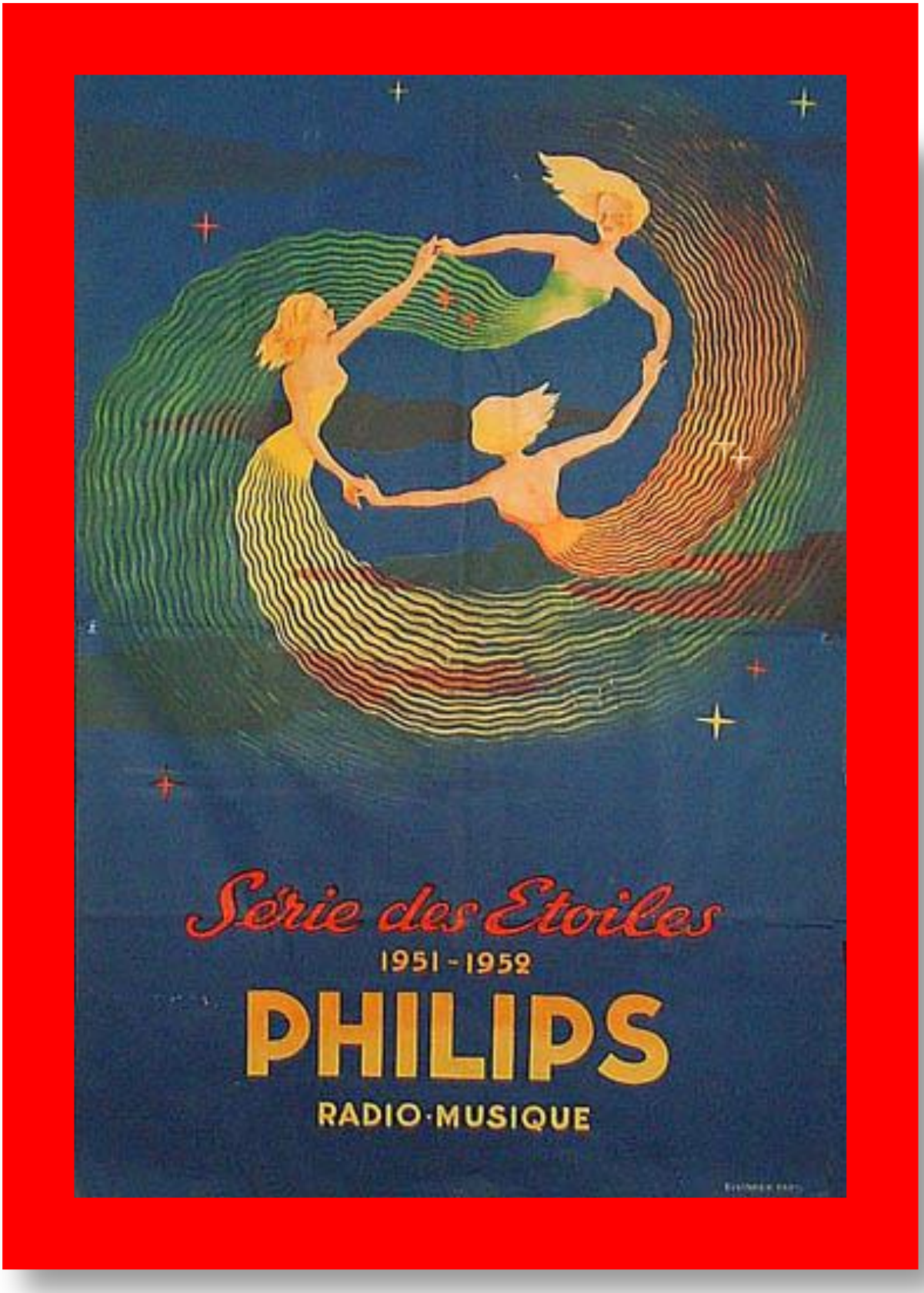
Série des Etoiles
1951 - 1952
PHILIPS
RADIO·MUSIQUE